DAESAN

Тали электрические
Электротележки
Цепные тали
Тали
Тележки
Ручные лебедки

Daesan уже более 3х десятков лет является производителем электрических талей

Компания Daesan получила всемирное признание по качеству своих электрических и цепных талей, тележек и ручных лебедок. Оборудование компании Daesan работает в разных сферах: промышленные объекты, машиностроение, электросети, сельскохозяйственная, лесная отрасли и пожаротушение. Продажи нашего оборудования ведутся не только в Корее, но и за ее пределами. На данный момент насчитывается более 40 стран импортеров нашего подъёмного оборудования.

Оперативная доставка - наш приоритет

Приоритетом для нас является оперативная поставка нашим клиентам. Доверие клиентов к нашей компании было выстроено за счет оперативной системы поставки комплектующих запчастей и оборудования.

Содержание

Электрические тали и тележки 4

- EDSA-Series
- EDSM-Series
- DSA-Series 6
- DSM-Series
- DSHM-Series 8
- DSDH-Series
- DST-Series
- DSTM-Series 13
- EDSE-Series 14
- EDSEM-Series
- EDST-Series
- EDSTM-Series
- DSS-Series
- EDSSE-Series
- EDSS-Series 20

Цепные тали 23

Тали 24

- D1-Series
- D3-Series

Тележки 25

- **Ручные тележки**
- **Приводные тележки**

Ручные лебедки 26

ИННОВАЦИИ

ЭЛЕКТРИЧЕСКАЯ ТАЛЬ С ИНВЕРТЕРОМ

EDSA EDSM серии

Инвертер - электрическое устройство, позволяющее делать регулировку скорости вращения двигателя переменного тока

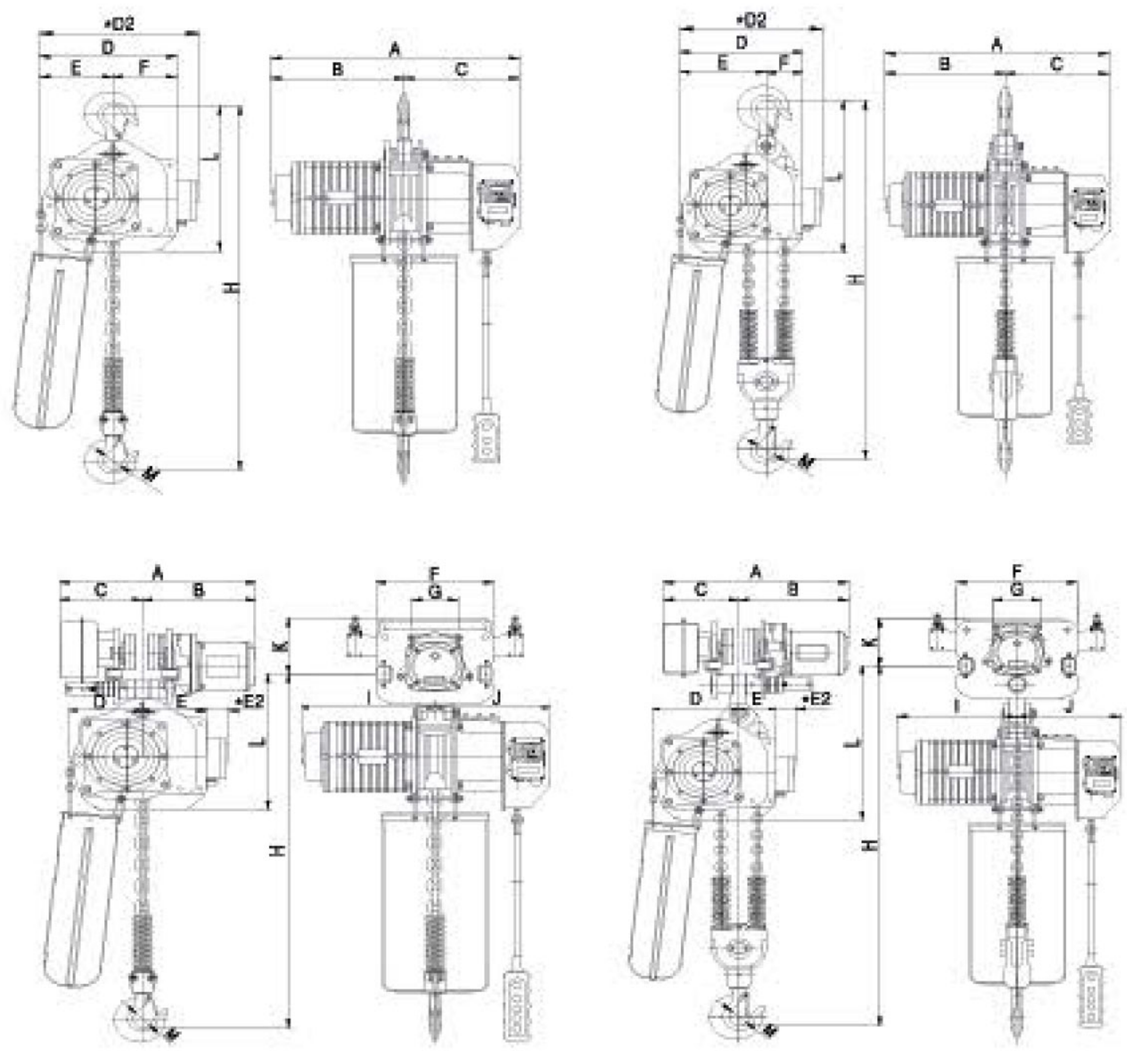

- 2х ступенчатый регулируемый привод скорости подъема и поперечного движения в сериях EDSA и EDSM для талей с грузоподъёмностью от 1 до 5 тон
- Бесшумный и плавный подъем грузов, высокая износостойкость расходных материалов 2х скоростной электротали
- Отличный выбор для тех кому нужна точность в подъёме и передвижение грузов
- 3х скоростной регулируемый привод подъёма может быть поставлен по запросу клиента
- Модель: 20-0447879

Регулируемый привод/инвертер контроль (2х/3х скоростные э. тали/крюковая подвеска)

Модель	Грузоподъемность (тонн)	Электропитание (Вольт)	Высота (м)	Полиспласт	Скорость подъема (м/мин) 2 скорости	Мощность мотора э. тали (Кв)	Номинальная производ-ность (мин)	Размеры цепи (диаметр*шаг)	Вес (кг)
EDSA-1S	1	По желанию заказчика	3	1	2.1 ~ 6.4	1.8	15	7.1x21	72
EDSA-2S	2		3	1	2.1 ~ 6.4	3.5	15	11.2x34	120
EDSA-3W	3		4	2	1.5 ~ 4.5	3.5	15	9.5x28.6	145
EDSA-5W	5		4	2	1.2 ~ 3.4	3.5	15	11.2x34	163

* Не меняйте скорость инвертера, этоможет повлечь за собой сбой работы э. тали.
Только авторизованный дилер может производить данные настройки.

Регулируемый привод/инвертер контроль (2х/3х скоростные приводные тележки)

Модель	Г.подъем-ность (тонн)	Э. питание (Вольт)	Высота (м)	Полис-пласт	Скорость подъема (м/мин) 2 скорости	Скорость тележки, (м/мин) 2 скорости	Мощность мотора э. тали (Кв)	Номинальная производ-ность (мин)	Мощность мотора тележки (Кв)	Размеры цепи (диаметр*шаг)	Размеры балки (ширина)	Размеры балки (угол изгиба)	Вес (кг)
EDSM-1S	1	По желанию заказчика	3	1	2.1 ~ 6.4	5.2 ~ 12.2	1.8	30	0.4	7.1x21	75-125	800	105
EDSM-2S	2		3	1	2.1 ~ 6.4	5.2 ~ 12.2	3.5	30	0.4	11.2x34	100-150	800	168
EDSM-3W	3		4	2	1.5 ~ 4.5	5.2 ~ 12.2	3.5	30	0.75	9.5x28.6	100-150	1000	219
EDSM-5W	5		4	2	1.2 ~ 3.4	5.2 ~ 12.2	3.5	30	0.75	11.2x34	125-175	1800	250

* Не меняйте скорость инвертера, этоможет повлечь за собой сбой работы э. тали.
Только авторизованный дилер может производить данные настройки.

Крюковая подвеска

Модель	A	B	C	D	*D2	E	F	H	L	M
EDSA-1S	622	298	324	300	357	170	130	600	405	35
EDSA-2S	692	349	343	370	430	198	172	765	483	53.5
EDSA-3W	692	349	343	370	430	258	112	965	550	60
EDSA-5W	692	349	343	370	430	273	102	1060	580	70

Приводная тележка

Модель	A	B	C	D	E	*E2	F	G	H	I	J	K	L	M
EDSM-1S	548+2B	290+B	258+B	170	130	60	298	110	600	298	324	131	405	35
EDSM-2S	577+2B	304+B	273+B	198	172	60	315	126	717	349	343	130	460	53.5
EDSM-3W	602+2B	328+B	274+B	258	112	60	360	140	903	349	343	148	532	60
EDSM-5W	635+2B	343+B	292+B	273	102	56	410	156	1062	349	343	156	595	70

DSA/EDSA

DSM/EDSM

DSHM

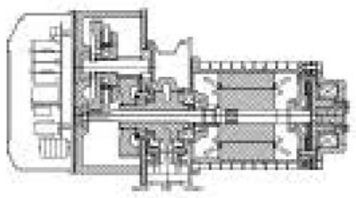

ДВОЙНАЯ ТОРМОЗНАЯ СИСТЕМА

КОРОБ ЦЕПИ

Запрессован с тонкой прокладкой из полипропилена для защиты цепи от внешних факторов

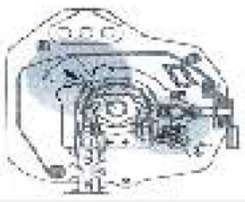

ОГРАНИЧИТЕЛЬ ПОДЪЕМА

ЗАЩИТА ОТ ПЕРЕГРУЗКИ

КРЮК

Изготовлен из штампованной углеродистой стали с высокопрочной защелкой, имеющей радиус поворота 360 градусов

УСИЛЕННЫЙ МОТОР

Высокооборотистый мотор с изоляцией класса B и термозащитой

ЦЕПЬ

Цепь выполнена из высокопрочной стали и имеет большой запас прочности против износа и коррозии. Разрывной предел превышает допустимый лимит в 5 раз. Более длинные цепи возможны по запросу заказчика

КНОПОЧНОЕ УПРАВЛЕНИЕ

Компактное исполнение позволяет управлние 1 рукой. Класс защиты IP64. Кнопка аварийной остановки. Эластичная муфта в месте соединения кабеля.

НАПРАВЛЯЮЩИЙ РОЛИК

КОРОБКА ПЕРЕДАЧ/СМАЗКА

Специальная легированная сталь винтовой и прямозубой шестерни. Свободный доступ к смазке через верхнюю крышку лебедки

ТЕЛЕЖКА С ЭЛЕКТРОПРИВОДОМ

Регулируемая тележка для фланцев разных по ширине. Мотор включаеи в себя дисковую систему тормозов, боковой направляющий ролик для более плавного движения тележки и минимизации ихноса колеса и балки.

DSA СЕРИЯ

ОДНОСКОРОСТНАЯ/ КРЮКОВАЯ ПОДВЕСКА

Модель	Грузоподъемность (тонн)	Электропитание (вольт)	Высота (м)	Полиспаст	Скорость подъема (м/мин) 50 Гц	Скорость подъема (м/мин) 60 Гц	Мощность мотора э.тали (Кв)	Номинальная производительность (мин)	Размеры цепи (диаметр*шаг)	Вес (кг)
DSA-1S	1	По желанию заказчика	3	1	6.8	8.2	1.8	30	7.1x21	71
DSA-1.5S	1.5		3	1	8.6	10.3	3.5	30	9.5x28.6	116
DSA-2S	2		3	1	6.7	8.1	3.5	30	11.2x34	118
DSA-2W	2		3	2	3.4	4.1	1.8	30	7.1x21	83
DSA-2.5S	2.5		4	1	5.4	6.5	3.5	30	11.2x34	124
DSA-3W	3		4	2	4.35	5.15	3.5	30	9.5x28.6	143
DSA-5W	5		4	2	2.75	3.25	3.5	30	11.2x34	161
DSA-7.5W	7.5		4	3	1.8	2.1	3.5	30	11.2x34	266
DSA-10W	10		4	4	2.75	3.25	3.5x2	30	11.2x34	396
DSA-15W	15		4	6	1.8	2.1	3.5x2	30	11.2x34	780
DSA-20W	20		4	8	1.3	1.6	3.5x2	30	11.2x34	880

Модель	A	B	C	D	*D2	E	F	H	L	M
DSA-1S	572	298	274	300	357	170	130	600	405	35
DSA-1.5S	662	349	313	370	430	198	172	745	483	53.5
DSA-2S	662	349	313	370	430	198	172	765	483	53.5
DSA-2W	572	298	274	301	357	219	82	815	490	53.5
DSA-2.5S	662	349	313	370	430	198	172	765	490	60
DSA-3W	662	349	313	370	430	258	112	965	550	60
DSA-5W	662	349	313	370	430	273	102	1060	580	70
DSA-7.5W	662	349	313	538	-	325	213	1440	740	90
DSA-10W	662	349	313	1000	-	408	408	1400	780	120
DSA-15W	763	382	382	1152		426	426	1940	933	120
DSA-20W	806	403	403	1152		426	426	1940	933	120

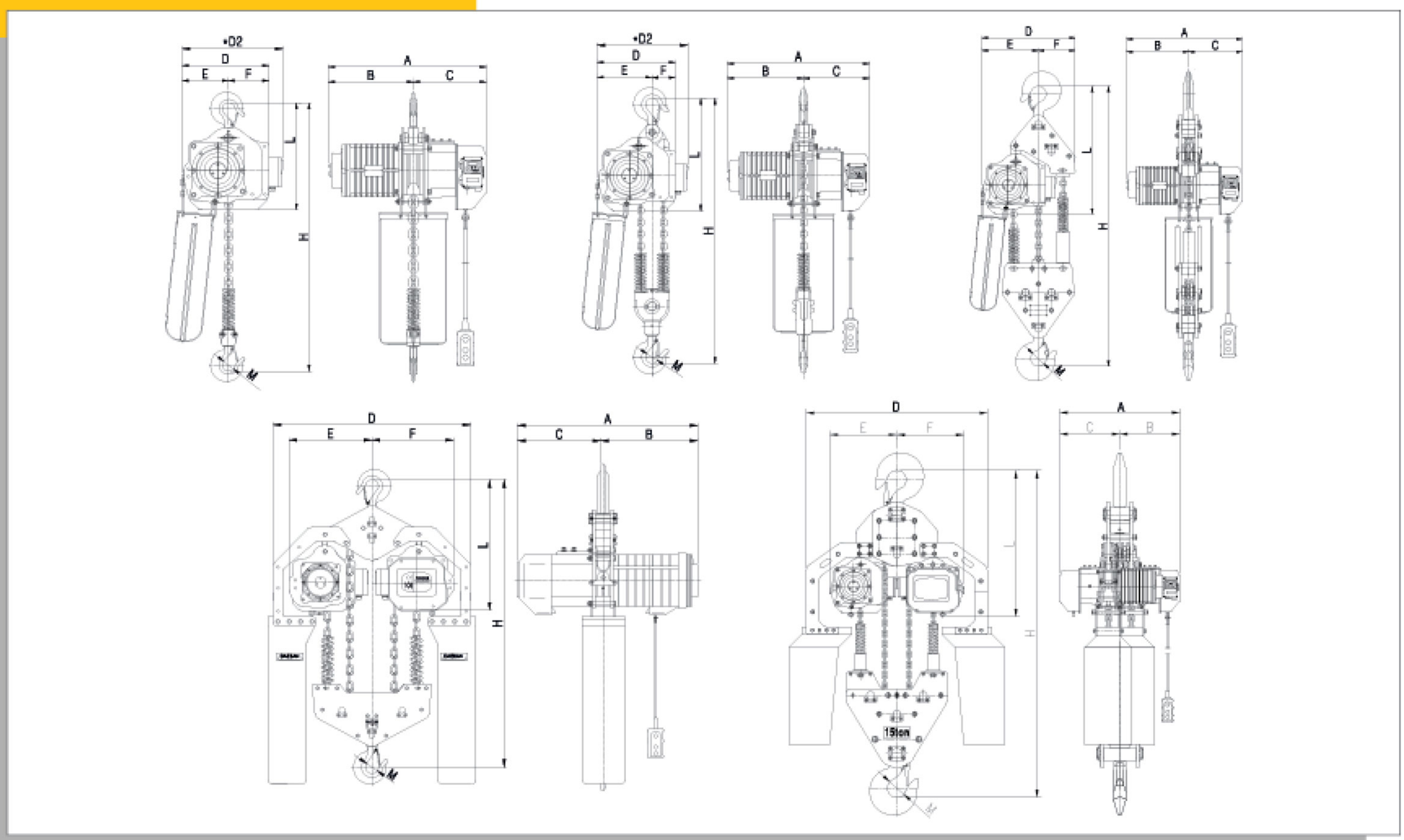

ЭЛЕКТРИЧЕСКИЕ ТАЛИ DAESAN

DSM СЕРИЯ

ОДНОСКОРОСТНЫЕ/ ТЕЛЕЖКА С ЭЛЕКТРОПРИВОДОМ

Модель	Г.подъемность	Э.питание	Высота	Полиспаст	Скорость подъема		Скорость тележки		Мощность мотора э.тали	Номинальная производитель-ность	Мощность мотора тележки	Размер цепи	Размер балки	Размер балки	Вес
	(тонн)	(Вольт)	(м)		(50 Гц)	(60 Гц)	(50 Гц)	(60 Гц)	(Кв)	(мин)	(Кв)	(диаметр*шаг)	(ширина)	(угол изгиба)	(кг)
DSM-1S	1	По желанию заказчка	3	1	6.8	8.2	12	15	1.8	30	0.4	7.1x21	75-125	800	104
DSM-1.5S	1.5		3	1	8.6	10.3	12	15	3.5	30	0.4	9.5x28.6	100-150	800	160
DSM-2S	2		3	1	6.7	8.1	12	15	3.5	30	0.4	11.2x34	100-150	800	166
DSM-2W	2		3	2	3.4	4.1	12	15	1.8	30	0.4	7.1x21	100-150	800	126
DSM-2.5S	2.5		4	1	5.4	6.5	11	14	3.5	30	0.75	11.2x34	100-150	1000	198
DSM-3W	3		4	2	4.35	5.15	11	14	3.5	30	0.75	9.5x28.6	100-150	1000	217
DSM-5W	5		4	2	2.75	3.25	11	14	3.5	30	0.75	11.2x34	125-175	1800	248
DSM-7.5W	7.5		4	3	1.8	2.1	11	14	3.5	30	0.75x2	11.2x34	125-175	-	510
DSM-10W	10		4	4	2.75	3.25	11	14	3.5x2	30	0.75x2	11.2x34	125-175	-	646
DSM-15W	15		4	6	1.8	2.1	8.3	10	3.5x2	30	0.75x2	11.2x34	150-190	-	1050
DSM-20W	20		4	8	1.3	1.6	8.3	10	3.5x2	30	0.75x2	11.2x34	175-190	-	1150

МОНОРЕЛЬСОВЫЕ

Модель	A	B	C	D	E	*E2	F	G	H	I	J	K	L	M
DSM-1S	498+2B	290+B	208+B	170	130	60	298	110	600	298	274	131	405	35
DSM-1.5S	527+2B	304+B	223+B	198	172	60	315	126	700	349	313	130	460	53.5
DSM-2S	527+2B	304+B	223+B	198	172	60	315	126	717	349	313	130	460	53.5
DSM-2W	527+2B	304+B	223+B	219	82	60	315	126	782	298	274	130	477	53.5
DSM-2.5S	552+2B	328+B	224+B	198	172	60	360	140	731	349	313	148	465	60
DSM-3W	552+2B	328+B	224+B	258	112	60	360	140	903	349	313	148	532	60
DSM-5W	585+2B	343+B	242+B	273	102	56	410	156	1062	349	313	156	595	70
DSM-7.5W	585+2B	343+B	242+B	-	-	-	860	-	1260	349	313	156	588	90
DSM-10W	585+2B	343+B	242+B	313	349	-	1060	990	1240	850	250	156	648	120
DSM-15W	664+2B	396.5+B	267.5+B	378	378	-	1372	1095	1625	1070	-	184	617	120
DSM-20W	689+2B	409+B	280+B	402.5	402.5	-	1372	1095	1625	1070	-	184	617	120

* Величина B может быть расчитана по формуле: B=1/2*ширина горизонтальной балки

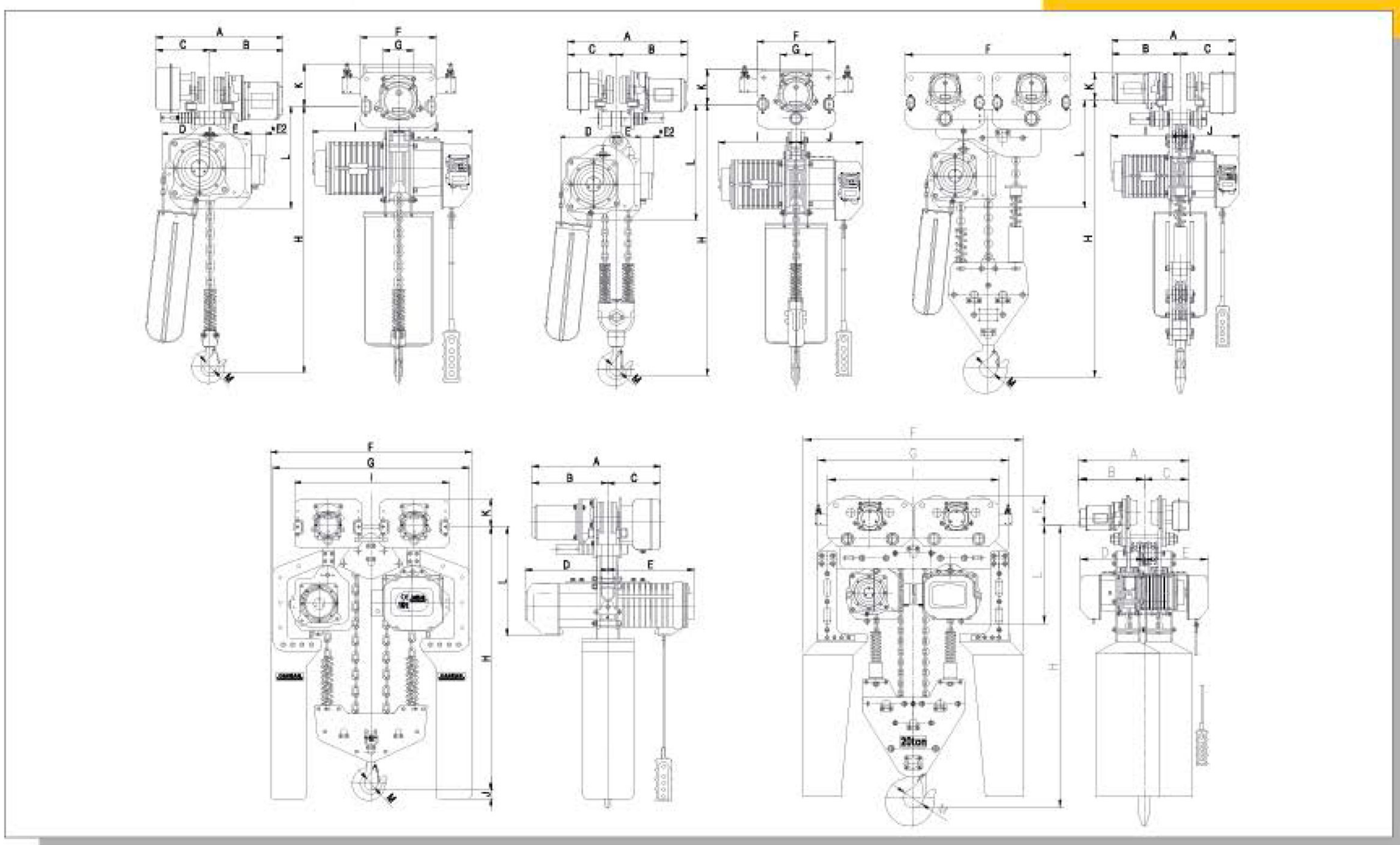

ОДНОСКОРОСТНЫЕ/ ТЕЛЕЖКА С ЭЛЕКТРОПРИВОДОМ

	Г.подъемность	Э.питание	Высота	Полиспаст	Скорость подъема		Скорость тележки		Мощность мотора э.тали	Номинальная производитель-ность	Мощность мотора тележки	Размер цепи	Размер балки	Размер балки	Вес
	(тонн)	(Вольт)	(м)		(50 Гц)	(60 Гц)	(50 Гц)	(60 Гц)	(Кв)	(мин)	(Кв)	(диаметр*шаг)	(ширина)	(угол изгиба)	(кг)
DSHM-1S	1	По желанию заказчка	3	1	6.8	8.2	12	15	1.8	30	0.4	7.1x21	75-125	n/a	144
DSHM-2S	2		3	1	6.7	8.1	12	15	3.5	30	0.4	11.2X34	100-150	n/a	219
DSHM-2W	2		3	2	3.4	4.1	12	15	1.8	30	0.4	7.1x21	100-150	n/a	164
DSHM-3W	3		4	2	4.35	5.15	12	15	3.5	30	0.75	9.5X28.6	100-150	n/a	275
DSHM-5W	5		4	2	2.75	3.25	12	15	3.5	30	0.75	11.2X34	125-175	n/a	326

МОНОРЕЛЬСОВЫЕ

		DSHM-1S	DSHM-2S	DSHM-2W	DSHM-3W	DSHM-5W
* H - минимальная габаритная высота	A	800	864	808	889	907
	B	308	358	308	358	358
	C	274	313	274	313	313
	D	35	53.5	53.5	60	70
	E	23.5	40	40	45	56
	F	24	30	30	35	43.5
	G	200	229	167	191.5	208
	H	435	483	545.5	600	690
	I	505	555.5	510	558	565

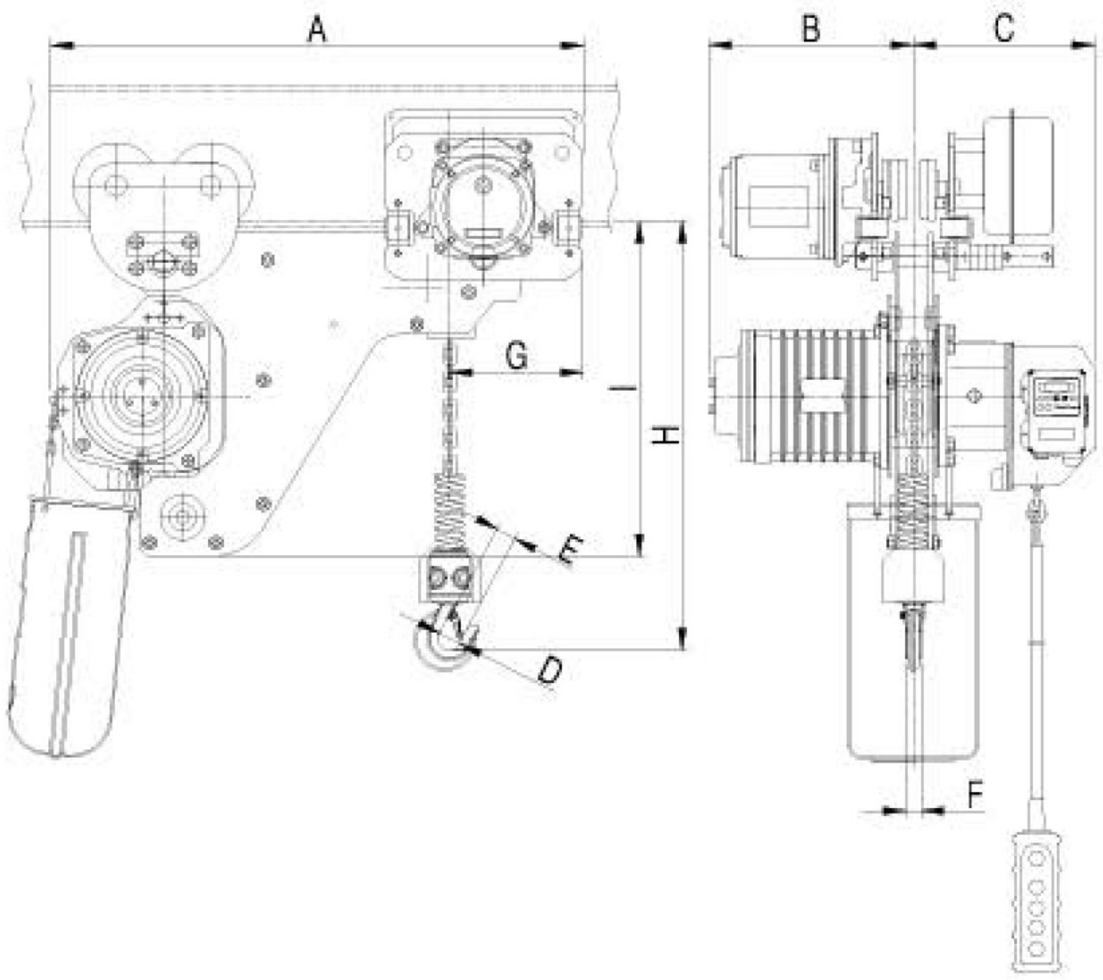

Лебедки для низких помещений

Данный тип лебедок был специально спроектирован для помещений с низкими потолками. Специальные опции по запросу: двускоростной мотор или работа на изогнутых балках

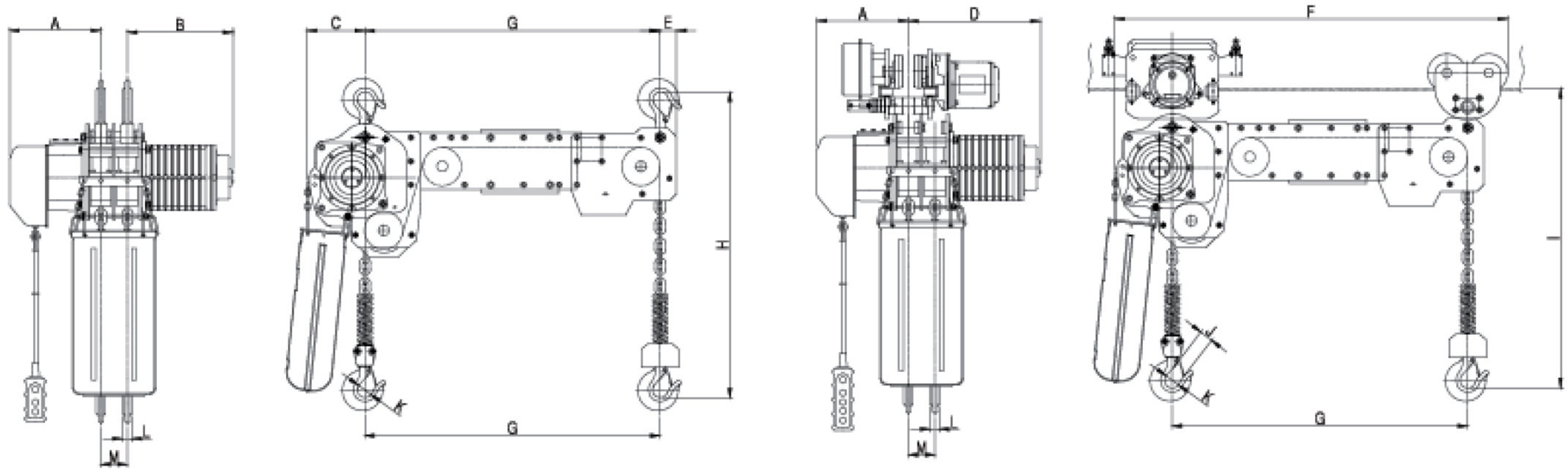

Односкоростная лебедка/ крюковая подвеска

Модель	Грузоподъемность (тонн)	Электропитание (Вольт)	Высота (м)	Полиспласт	Скорость подъема (м/мин) 50 Гц	Скорость подъема (м/мин) 60 Гц	Мощность мотора э. тали (Кв)	Номинальная производ-ность (мин)	Размеры цепи (диаметр*шаг)
DSDHA-1S	1	По желанию заказчика	3	1	6.8	8.2	1.8	30	7.1x21
DSDHA-1.5S	1.5		3	1	8.6	10.3	3.5	30	9.5x28.6
DSDHA-2S	2		3	1	6.7	8.1	3.5	30	11.2x34
DSDHA-2W	2		3	2	3.4	4.1	1.8	30	7.1x21
DSDHA-2.5S	2.5		4	1	5.4	6.5	3.5	30	11.2x34
DSDHA-3W	3		4	2	4.35	5.15	3.5	30	9.5x28.6
DSDHA-5W	5		4	2	2.75	3.25	3.5	30	11.2x34

Односкоростная лебедка/ приводная тележка

Модель	г. под-сть (тонн)	Электропитание (Вольт)	Высота (м)	Полиспласт	Скорость подъема (м/мин) 50 Гц	Скорость подъема (м/мин) 60 Гц	Скорость тележки 50 Гц	Скорость тележки 60 Гц	Мощность мотора э. тали (Кв)	Номинальная производ-ность (мин)	Мощность мотора тележки Кв	Размеры цепи (диаметр*шаг)	Размеры балки (Ширина)
DSDHM-1S	1	По желанию заказчика	3	1	6.8	8.2	12	15	1.8	30	0.4	7.1x21	75-125
DSDHM-1.5S	1.5		3	1	8.6	10.3	12	15	3.5	30	0.4	9.5x28.6	100-150
DSDHM-2S	2		3	1	6.7	8.1	12	15	3.5	30	0.4	11.2x34	100-150
DSDHM-2W	2		3	2	3.4	4.1	12	15	1.8	30	0.4	7.1x21	100-150
DSM-2.5S	2.5		4	1	5.4	6.5	11	14	3.5	30	0.75	11.2x34	100-150
DSDHM-3W	3		4	2	4.35	5.15	11	14	3.5	30	0.75	9.5x28.6	100-150
DSDHM-5W	5		4	2	2.75	3.25	11	14	3.5	30	0.75	11.2x34	125-175

	A	B	C	D	E	F	G	H	I	J	K	L	M
1S	274	298	170	369	51	G+C+135.5	600-4000	600	600	23.5	35	24	71
1.5S	313	349	198	439	56	G+C+135.5	600-4000	745	700	39	53.5	30	90
2S	313	349	198	439	55	G+C+135.5	600-4000	765	717	39	53.5	30	90
2W	274	298	219	369	70	G+C+135.5	600-4000	815	782	39	53.5	30	71
2.5S	313	349	198	439	55	G+C+156	600-4000	765	731	45	60	35	90
3W	313	349	258	439	92	G+C+156	600-4000	965	903	45	60	35	90
5W	313	349	273	439	96	G+C+176	600-4000	1060	1062	56	70	43.5	90

Электрическая таль с двумя крюками

Электрическая таль с двумя крюками оснащена электромотором и крюками, позволяет безопасно перемещать крупногабаритные грузы горизонтально.

Специальные опции по запросу: двускоростной мотор или работа на изогнутых балках

Тормоза

Тормоза конического типа. Управляются ротором насоса путем магнитного сопротивления. Зазор тормозной прокладки позволяет продлить срок службы.

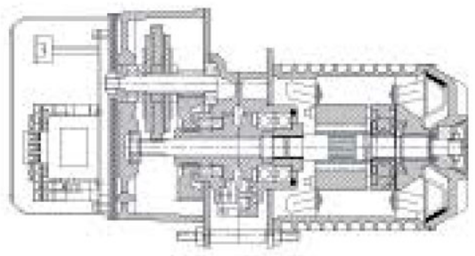

Двойная система безопасности: фрикционная муфта и ограничитель подъёма

Фрикционная муфта - это защита от перегруза, она останавливает мотор когда лебедка перегружена.

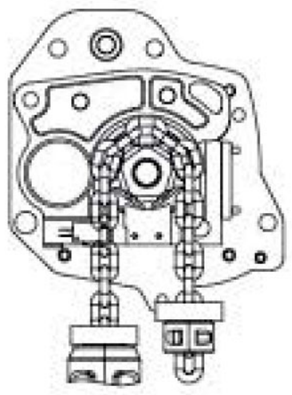

Защита от перегрузки

Установлена штатно как устройство слежения за перегрузкой. Предупреждает запутывание троса.

Крюк

Изготовлен из штампованной углеродистой стали с высокопрочной защелкой с поворотом на 360 градусов.

Цепь

Цепь тип G80 из высокопрочной и износостойкой стали, с защитным покрытием против коррозии. Разрывной предел превышает допустимый лимит в 5 раз. Более длинные цепи возможны по запросу заказчика.

Усиленный мотор

Высокооборотистый мотор с изоляцией класса B, с термозащитой

Кнопочное управление

Компактное исполнение позволяет управление одной рукой. Класс защиты IP64. Кнопка аварийной остановки. Эластичная муфта в месте соединения кабеля

Короб цепи

Запрессован с тонкой прокладкой из полипропилена для защиты цепи от внешних факторов

Направляющая цепи

4 или 5 углублений на грузовом ролике для безопасного распределения подъёмного веса

Коробка прередач/смазка

Специальная легированная сталь винтовой и прямо-зубой шестерни. свободный доступ к смазке. Через верхнюю крышку лебедки

Приводная тележка

Тележки ТМ «DAESAN» легко отрегулировать до различной ширины балки.
Моторы с дисковой тормозной системой. Боковые направляющие ролики для плавного хода и минимизации износа колеса и балки. Колеса универсального дизайна с возможностью работы как на плоской, так и на конической бадках. Класс защиты мотора - B.
Расчетный режим работы мотора 15 минут, включена термозащиты.
Дополнительные опции по запросу клиента: ограничитель горизонтального хода.

DST Серия

односкоростная/крюковая подвеска

Модель	Г. подъем-ть (тонн)	Э. питание (вольт)	Высота подъема	Полиспаст	Скорость подъема (м/мин) 50 Гц	Скорость подъема (м/мин) 60 Гц	Мощность мотора э. тали (кВт)	Номинальная произв-ность (мин)	Размеры цепи (диаметр*шаг)	Вес (кг)
DST-0.5S	0.5	По требованию заказчика	3	1	6.7	8	0.8	30	6.3x19	56
DST-1S	1		3	1	6.9	8.2(5.5)	1.8	30	7.1x21	57
DST-2W	2		3	2	3.4	4.1	1.8	30	7.1x21	69

		DST-0.5S	DST-1S	DST-2W
В вычисление B=1/2*(I -образная балка ширина мм))	A	526	526	526
	B	264	264	264
	C	262	262	262
	D	311	311	311
	E	146	146	198
	F	165	165	113
	M	35	35	53.5
Минимальная высота помещения	H	400	400	680
	L	324	324	428

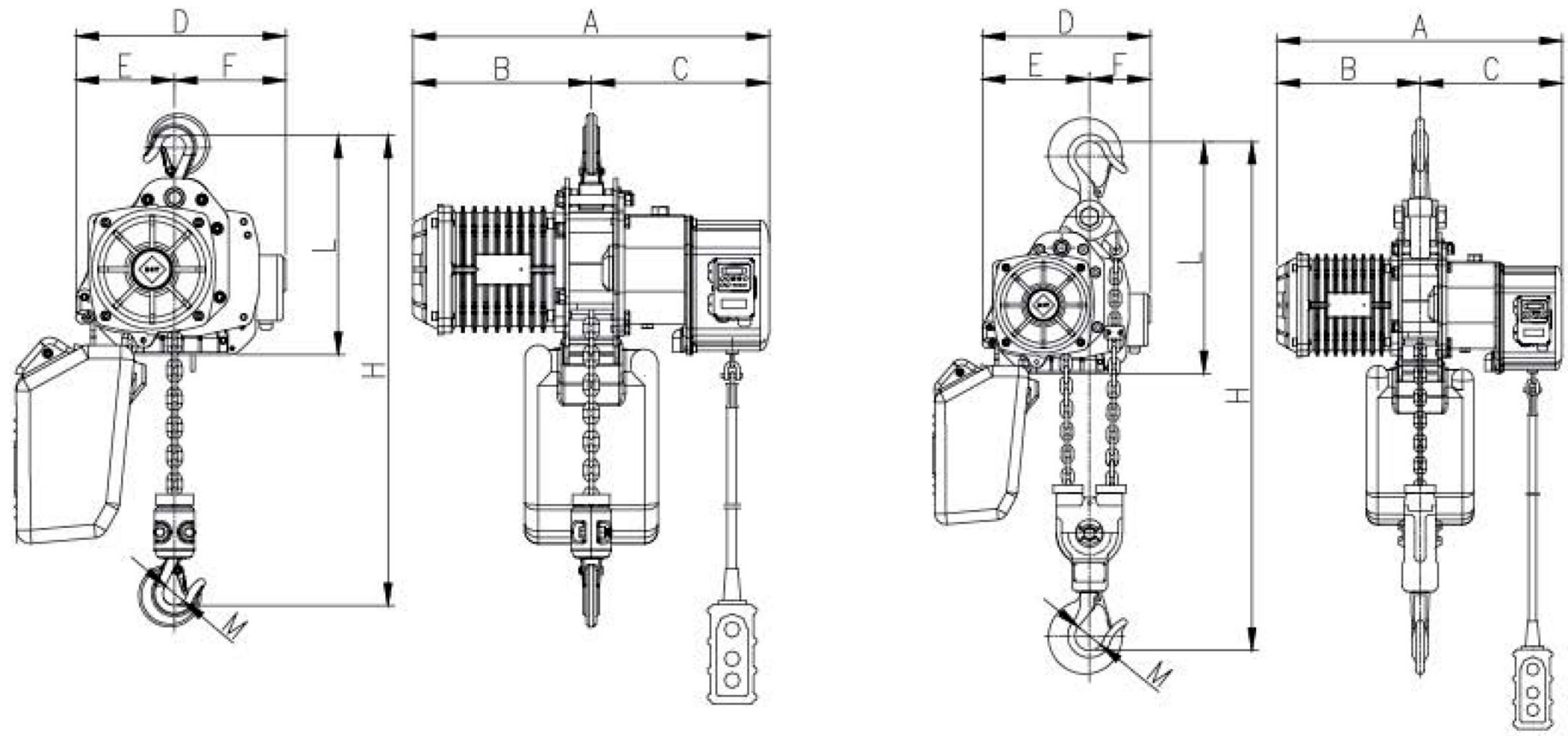

DSTM Серия

Односкоростная/приводная тележка

Модель	Гр-сть (тонн)	Э.питание (Вольт)	Высота подъема (м)	Полиспаст	Скорость подъема (м/мин) 50Гц	Скорость подъема (м/мин) 60Гц	Скорость тележки (м/мин) 50Гц	Скорость тележки (м/мин) 60Гц	Мощность мотора э. тали (кВт)	Номинальная пр-ость (мин)	Мощность мотора тележки (кВт)	Размеры цепи (диаметр*шаг)	Стандарт (I-образная балка ширина)	(I-образная балка мин) (Радиус поворота)	Вес (Кг)
DSTM-0.49S	0.49	По желанию заказчика	3	1	6.7	8	12	15	0.8	30	0.4	6.3x19	75-125	800	96
DSTM-1S	1		3	1	6.9	8.2(5.5)	12	15	1.8	30	0.4	7.1x21	75-125	800	97
DSTM-2W	2		3	2	3.4	4.1	12	15	1.8	30	0.4	7.1x21	100-150	800	115

В вычисление
B=1/2*(I-образная балка ширина (мм))

H минимальная высрта помещения

	DSTM-0.49S	DSTM-1S	DSTM-2W
A	498+2B	498+2B	528+2B
B	208+B	208+B	223+B
C	290+B	290+B	305+B
D	146	146	198
E	165	165	113
F	300	300	315
G	110	110	125.4
I	264	264	264
J	262	262	262
K	165	165	161
M	35	35	53.5
H	446	446	660
L	350	350	424

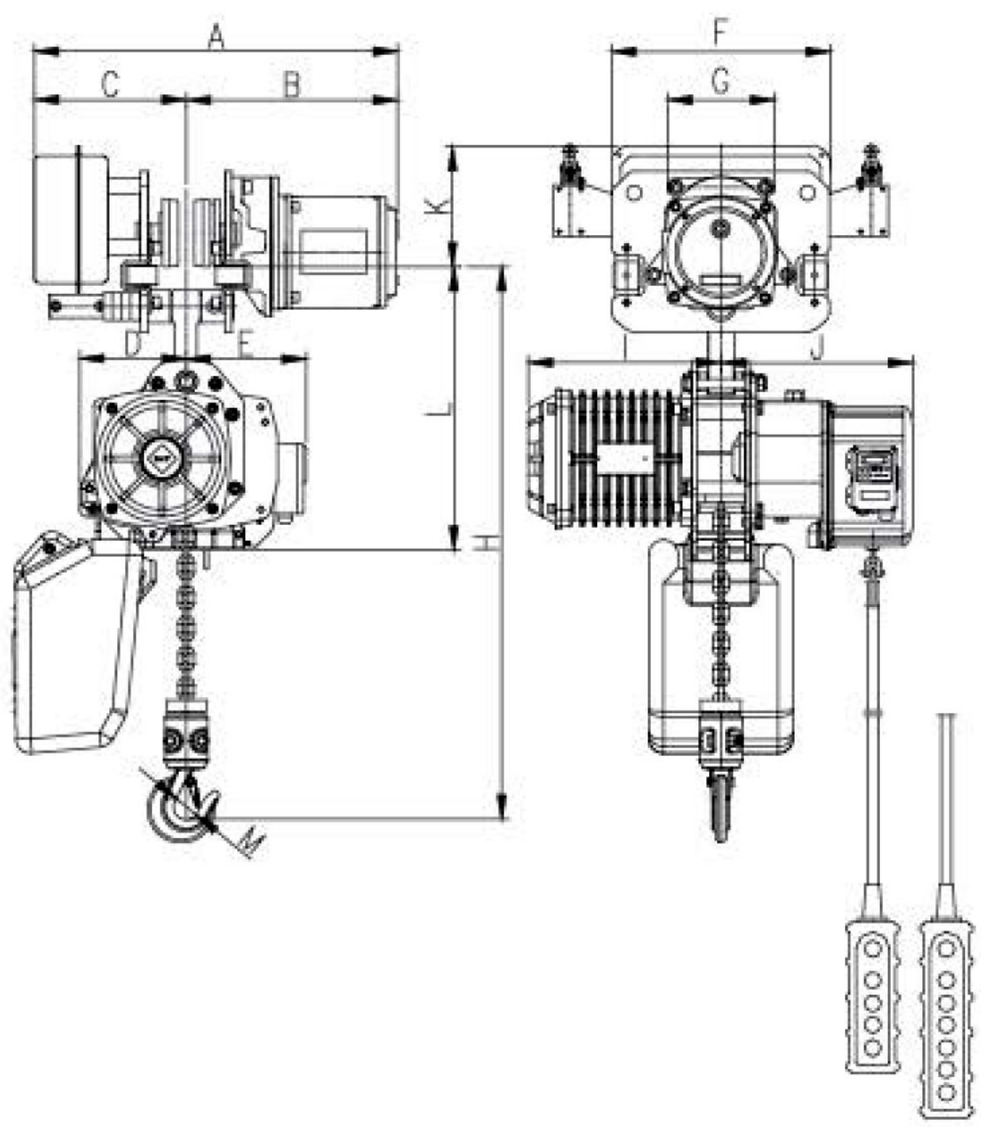

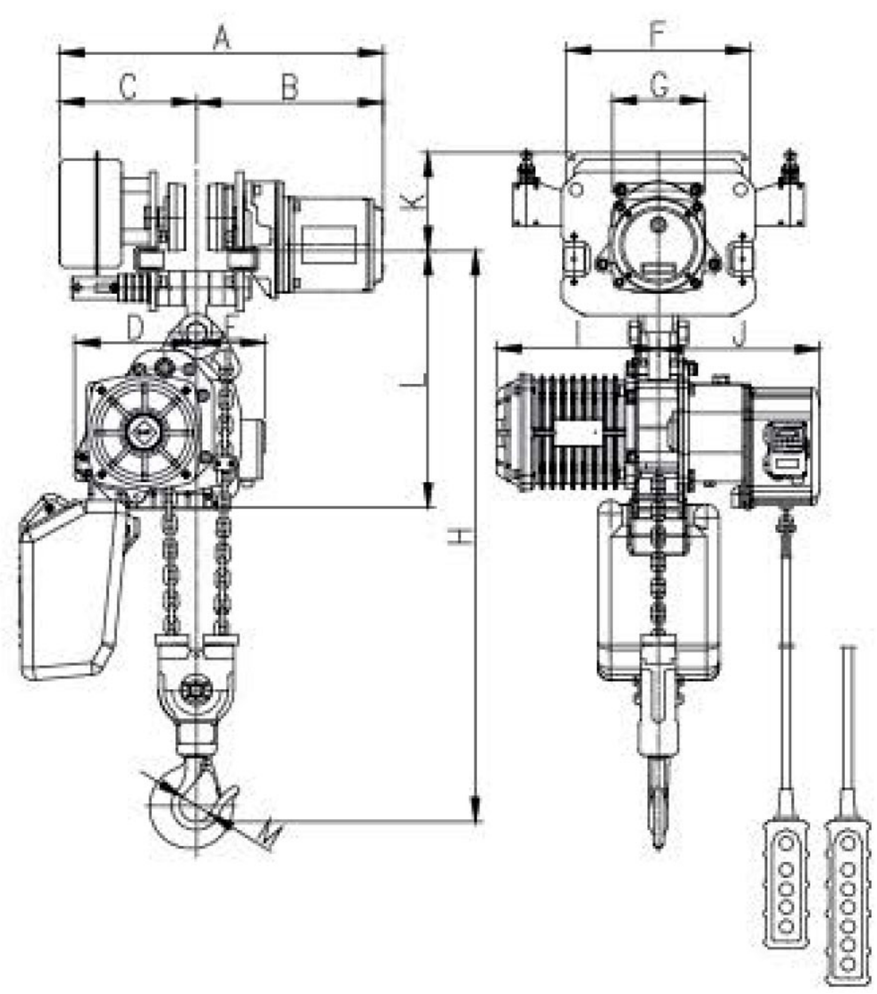

Система вектороного потока замкнутого типа

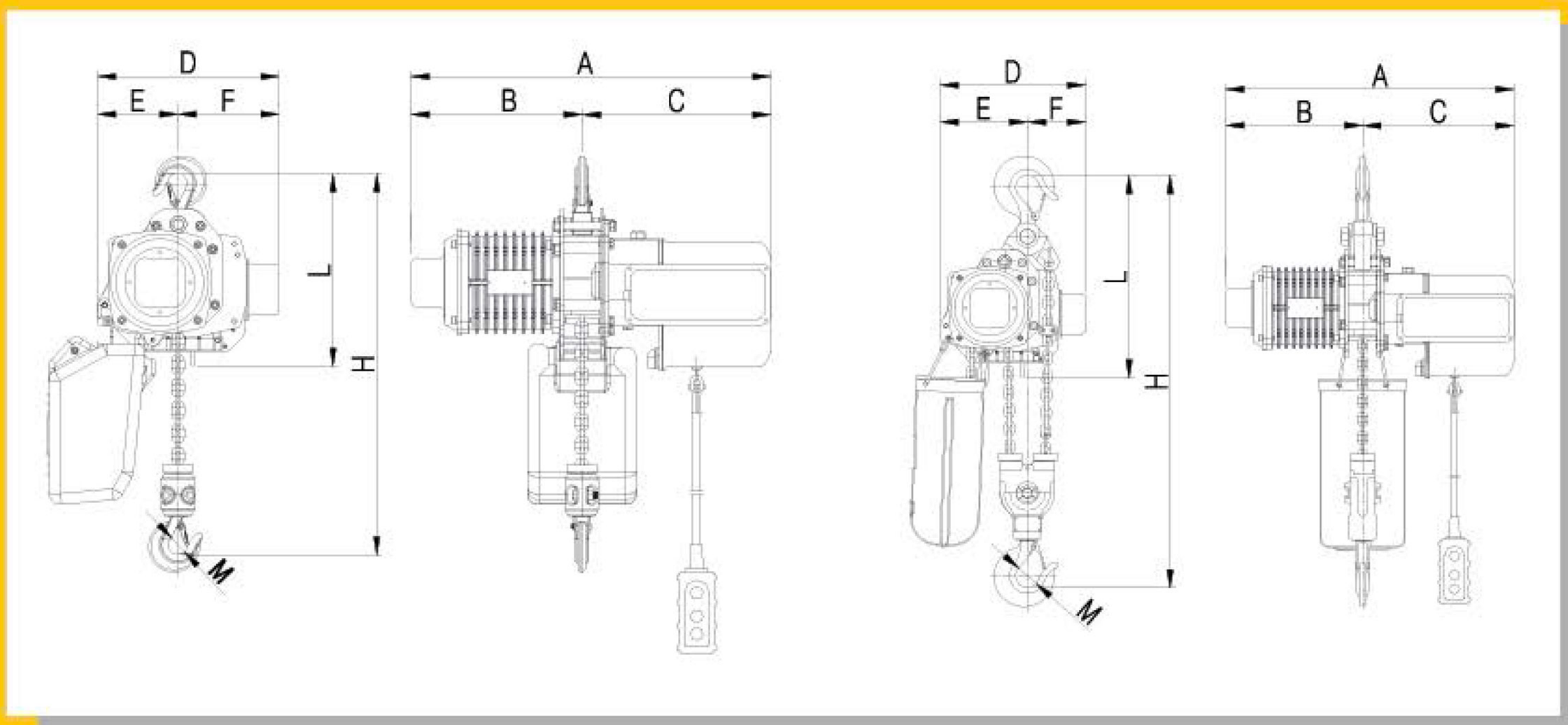

Двухскоростная/крюковая подвеска

Модель	Груз-сть (тонн)	Э.питание (Вольт)	Высота подъема (м)	Полиспаст	Скорость подъема (м/мин)	Мощность мотора лебедки (кВт)	Номинальная производ-ть (мин)	Размеры цепи (диаметр*шаг)	Вес (кг)
EDSE-0.5S	0.5	По желанию заказчика	3	1	1.7-5.2	0.8	30	6.3x19	58
EDSE-1S	1		3	1	1.7-5.2	1.5	30	7.1x21	59
EDSE-2W	2		3	2	1.0-2.6	1.5	30	7.1x21	64

		EDSE-0.5S	EDSE-1S	EDSE-2W
H Минимальная высота помещения	A	652	652	652
	B	310	310	310
	C	342	342	342
	D	329	329	329
	E	146	146	198
	F	183	183	131
	M	34	35	53.5
	H	386	400	680
	L	378	378	482

Система векторного потока замкнутого типа

Специальный тип управления преобразования частоты двигателя, используя инкрементный датчик, постоянно контролирует скорость и направление вращения вала двигателя. Это называется система «замкнутого типа» и позволяет постоянно контролировать работу двигателя. Управление вектором магнитного потока обеспечивает широкий спектр скорости и надежность для подъемных механизмов, где не используется механический грузовой тормоз.

EDSEM Серия трехфазная

Система векторного потока замкнутого типа

Двухскоростная/крюковая подвеска
Тележка с электродвигателем

Модель	Гр-сть (тонн)	Э.питание (Вольт)	Высота подъема (м)	Полиспаст	Скорость подъема (м/мин) 2 скорости	Скорость тележки (м/мин) 2 скорости	Мощность мотора э. тали (кВт)	Номинальная пр-ость (мин)	Мощность мотора тележки (кВт)	Размеры цепи (диаметр*шаг)	Стандарт (I-образная балка ширина)	(I-образная балка мин) (Радиус поворота)	Вес (Кг)
EDSEM-0.5S	0.5	По желанию заказчика	3	1	1.7-5.2	5.2 ~ 12.2	0.8	30	0.4	6.3x19	75-125	800	100
EDSEM-1S	1		3	1	1.7-5.2	5.2 ~ 12.2	1.5	30	0.4	7.1x21	100-150	800	101
EDSEM-2W	2		3	2	1.0-2.6	5.2 ~ 12.2	1.5	30	0.4	7.1x21	100-150	800	120

		EDSEM-0.5S	EDSEM-1S	EDSEM-2W
	A	548+2B	548+2B	577+2B
	B	290+B	290+B	304+B
	C	258+B	258+B	273+B
	D	146	146	198
	E	183	183	131
	F	300	300	315
	G	110	110	125.4
	H	434	446	660
	I	310	310	310
	J	342	342	342
	K	165	165	161
	L	350	350	424
	M	34	35	53.5

В вычисление
B=1/2*(I-образная балка ширина (мм))

H минимальная высрта помещения

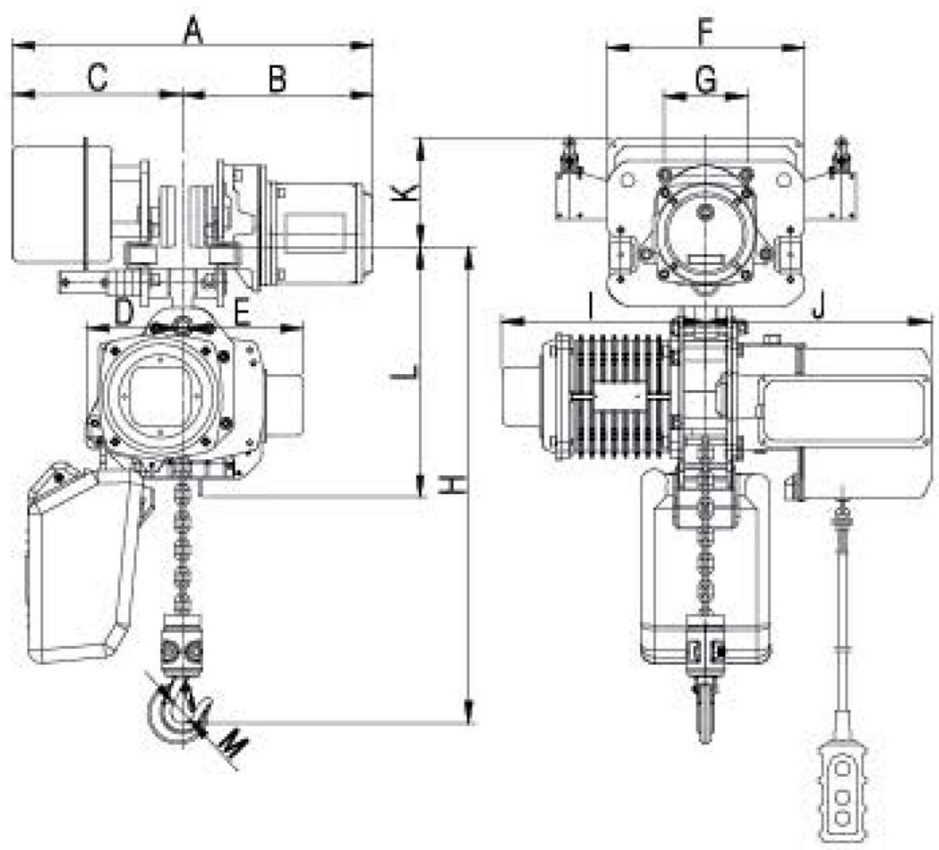

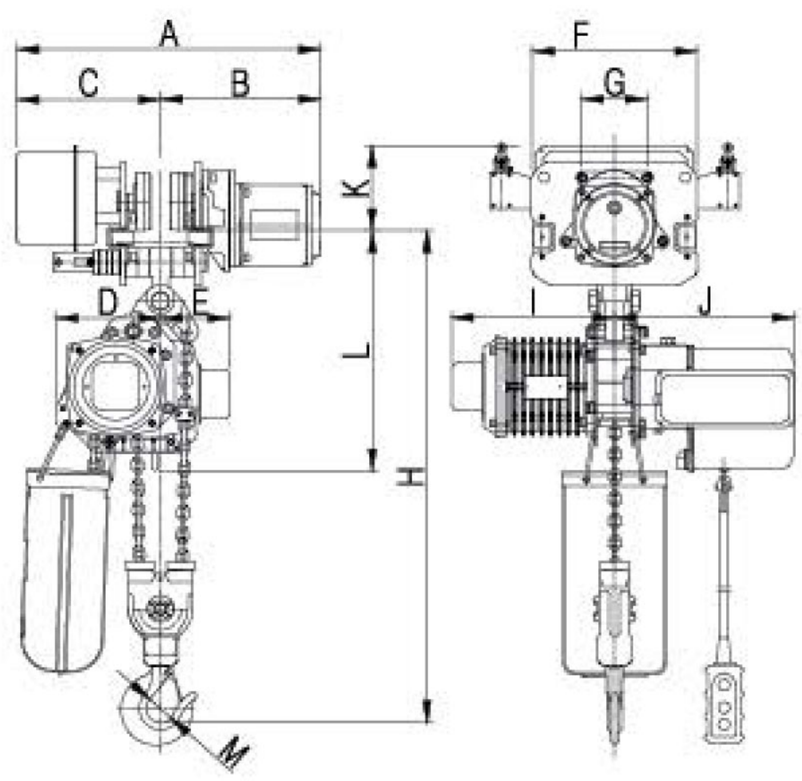

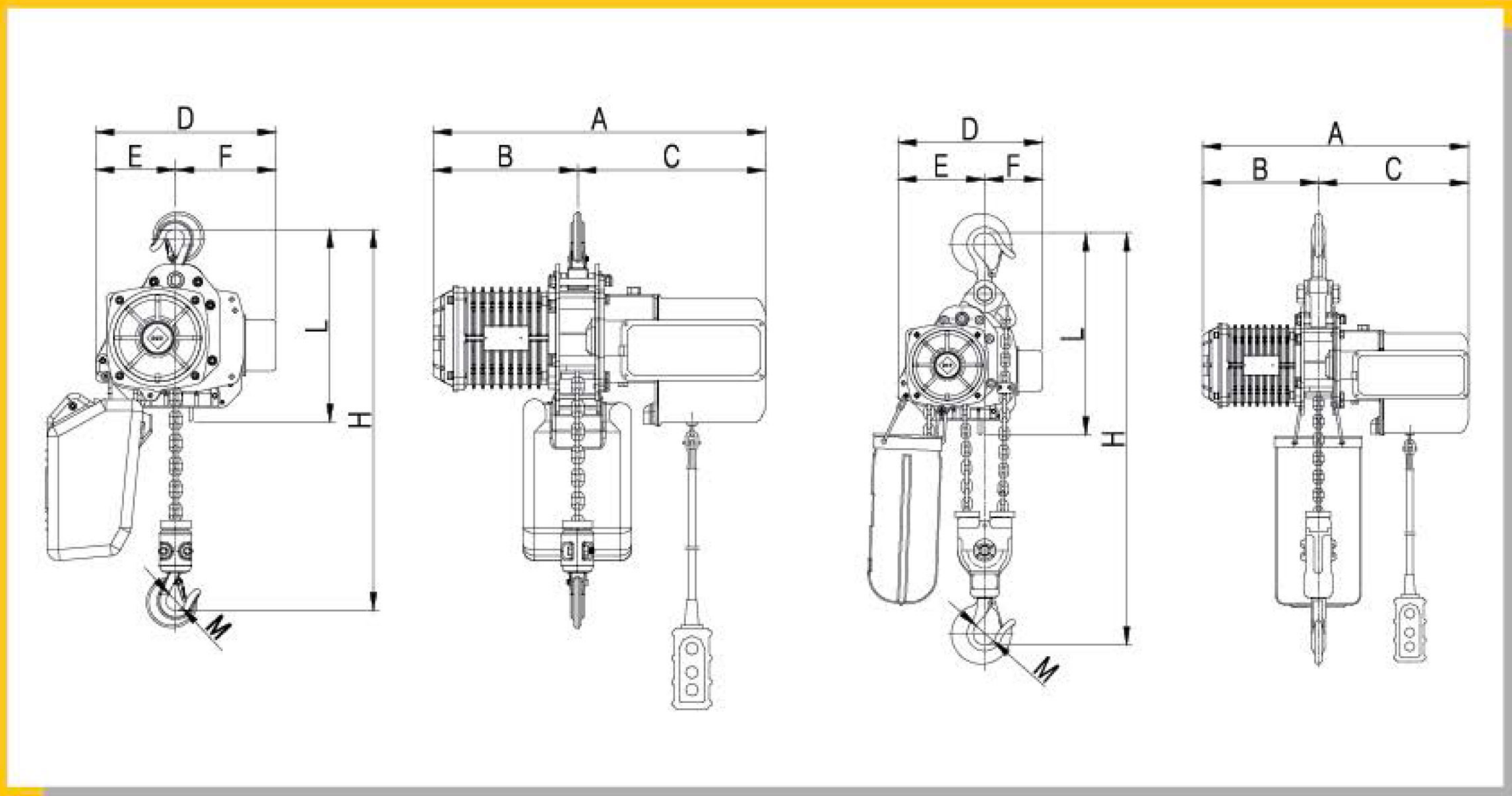

Двухскоростная/крюковая подвеска

Модель	Груз-сть (тонн)	Э.питание (Вольт)	Высота подъема (м)	Полиспаст	Скорость подъема (м/мин)	Мощность мотора лебедки (кВт)	Номинальная производ-ть (мин)	Размеры цепи (диаметр*шаг)	Вес (кг)
EDST-0.5S	0.5	По желанию заказчика	3	1	1.7-5.2	0.8	30	6.3x19	58
EDST-1S	1		3	1	1.7-5.2	1.5	30	7.1x21	59
EDST-2W	2		3	2	1.0-2.6	1.5	30	7.1x21	64

		EDST-0.5S	EDST-1S	EDST-2W
H Минимальная высота помещения	A	606	606	606
	B	264	264	264
	C	342	342	342
	D	329	329	329
	E	146	146	198
	F	183	183	131
	M	34	35	53.5
	H	386	400	680
	L	378	378	482

Векторный привод

Тележка с электроприводом

Модель	Гр-сть (тонн)	Э.питание (Вольт)	Высота подъема (м)	Полиспаст	Скорость подъема (м/мин)	Скорость тележки (м/мин)	Мощность мотора э. тали (кВт)	Номинальная пр-ость (мин)	Мощность мотора тележки (кВт)	Размеры цепи (диаметр шаг)	Стандарт (I-образная балка ширина)	(I-образная балка мин) (Радиус поворота)	Вес (Кг)
EDSTM-0.5S	0.5	По желанию заказчика	3	1	1.7-5.2	5.2 ~ 12.2	0.8	30	0.4	6.3x19	75-125	800	100
EDSTM-1S	1		3	1	1.7-5.2	5.2 ~ 12.2	1.5	30	0.4	7.1x21	100-150	800	101
EDSTM-2W	2		3	2	1.0-2.6	5.2 ~ 12.2	1.5	30	0.4	7.1x21	100-150	800	120

		EDSTM-0.5S	EDSTM-1S	EDSTM-2W
	A	548+2B	548+2B	577+2B
	B	290+B	290+B	304+B
	C	258+B	258+B	273+B
	D	146	146	198
	E	183	183	131
	F	300	300	315
	G	110	110	125.4
	H	434	446	660
	I	264	264	264
В вычисление B=1/2*(I-образная балка ширина (мм))	J	342	342	342
Н минимальная высрта помещения	K	165	165	161
	L	350	350	424
	M	34	35	53.5

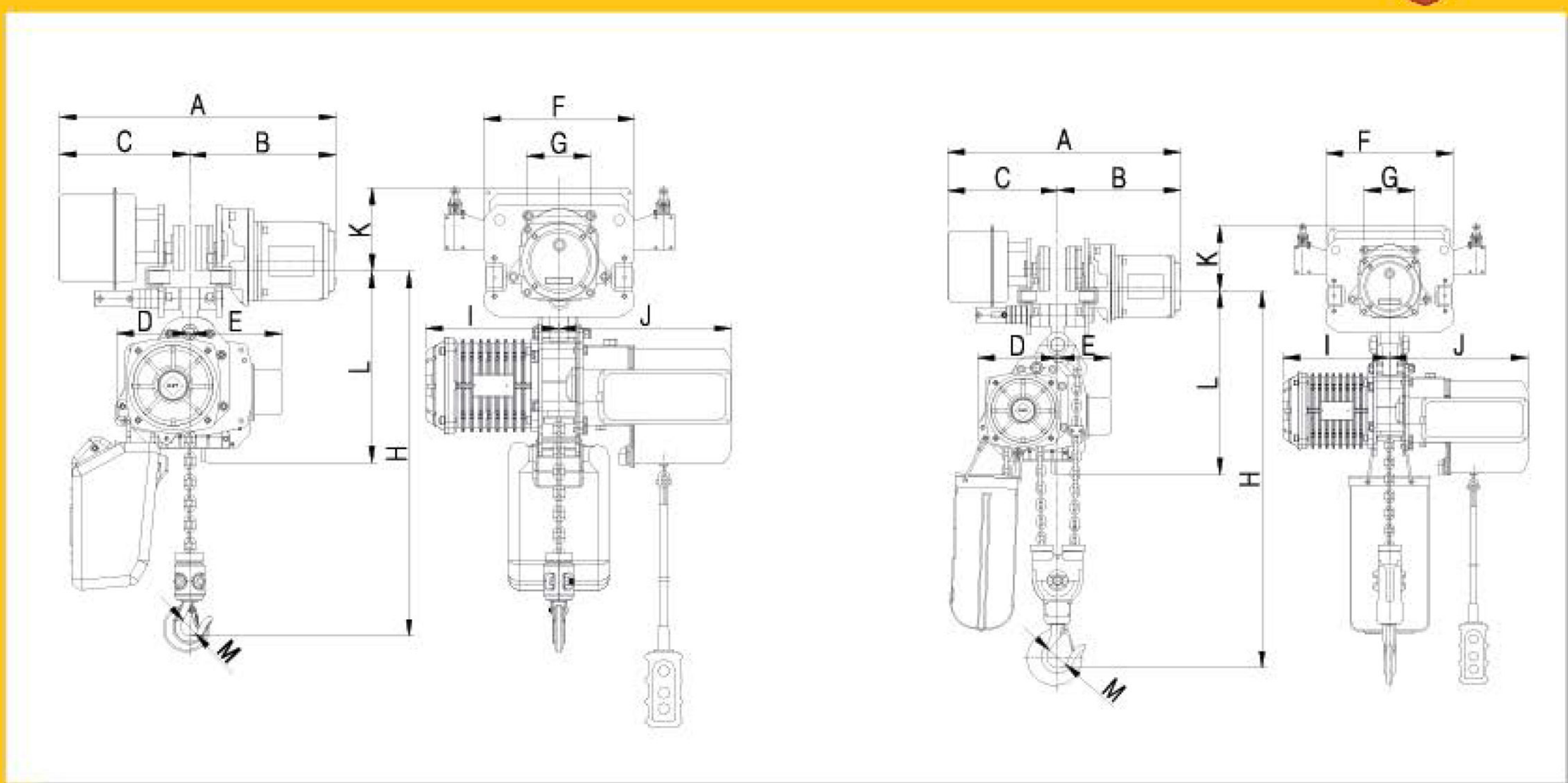

DSS Серия однофазная

ОДНОСКОРОСТНАЯ/КРЮКОВАЯ ПОДВЕСКА

Модель	Груз-сть (тонн)	Э.питание (Вольт)	Высота подъема (м)	Полиспаст	Скорость подъема (м/мин)	Мощность мотора лебедки (кВт)	Номинальная производ-ть (мин)	Размеры цепи (диаметр*шаг)	Вес (кг)
DSS-0.5S	0.5	220/110	3	1	8.1	0.8	30	6.3x19	58
DSS-1S	1		3	1	4.6	1.5	30	7.1x21	59
DSS-2W	2		3	2	2.3	1.5	30	7.1x21	64

		DSS-0.5S	DSS-1S	DSS-2W
H Минимальная высота помещения	A	545	545	545
	B	264	264	264
	C	281	281	281
	D	311	311	311
	E	146	146	198
	F	165	165	113
	M	35	35	53.5
	H	386	400	680
	L	324	324	428

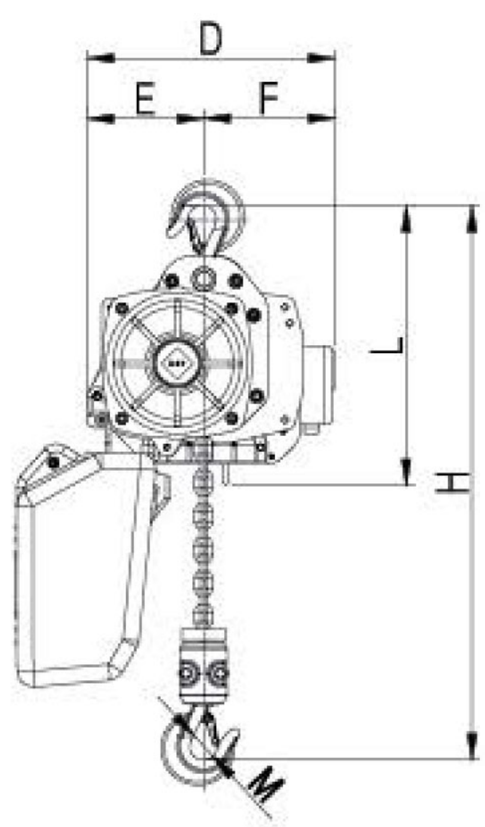

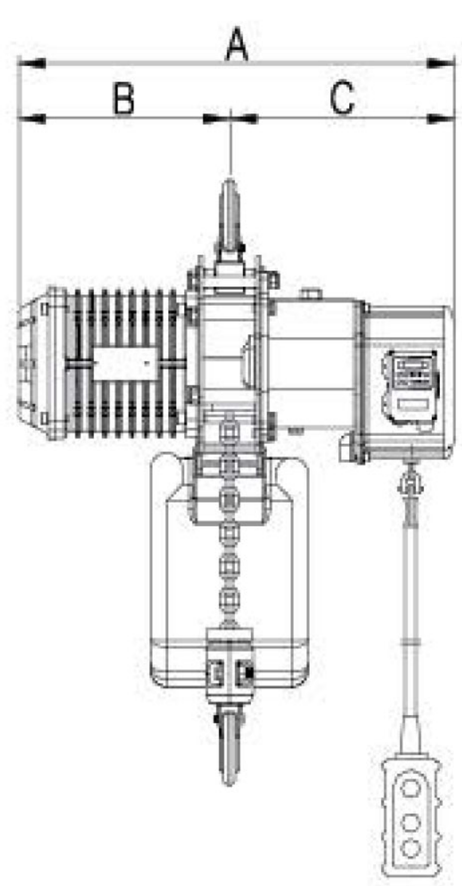

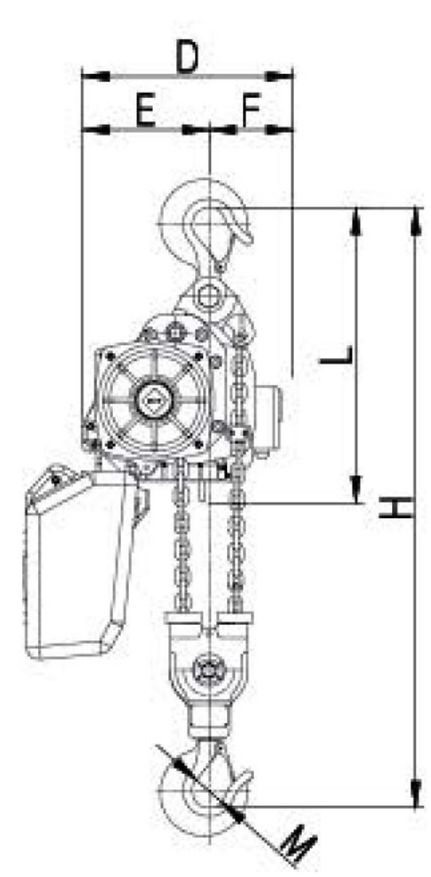

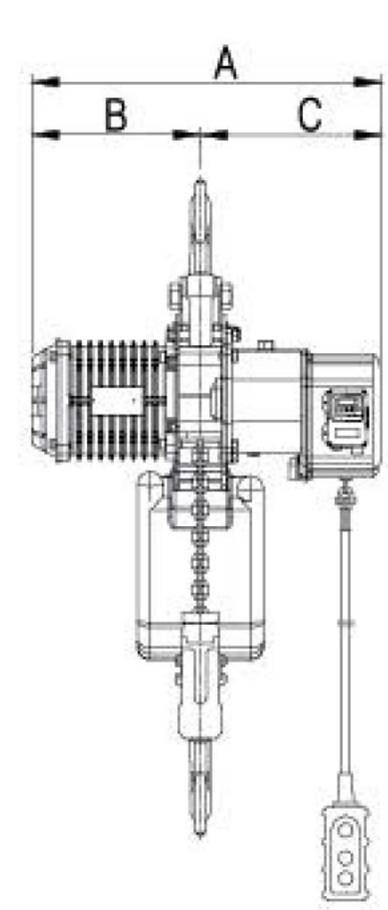

EDSSE Серия однофазная

Векторный привод

Двухскоростная/крюковая подвеска

Модель	Груз-ть (тонн)	Э.питание (Вольт)	Высота подъема (м)	Полиспаст	Скорость подъема (м/мин)	Мощность мотора э. тали (кВт)	Номинальная произв-ность (мин)	Размеры цепи (диаметр*шаг)	Вес (кг)
EDSSE-0.5S	0.5	220	3	1	1.7-5.2	0.8	30	6.3x19	58
EDSSE-1S	1		3	1	1.7-5.2	1.5	30	7.1x21	59
EDSSE-2W	2		3	2	1.0-2.6	1.5	30	7.1x21	64

		EDSSE-0.5S	EDSSE-1S	EDSSE-2W
H Минимальная высота помещения	A	652	652	652
	B	310	310	310
	C	342	342	342
	D	311	311	311
	E	146	146	198
	F	165	165	113
	M	34	35	53.5
	H	386	400	680
	L	378	378	482

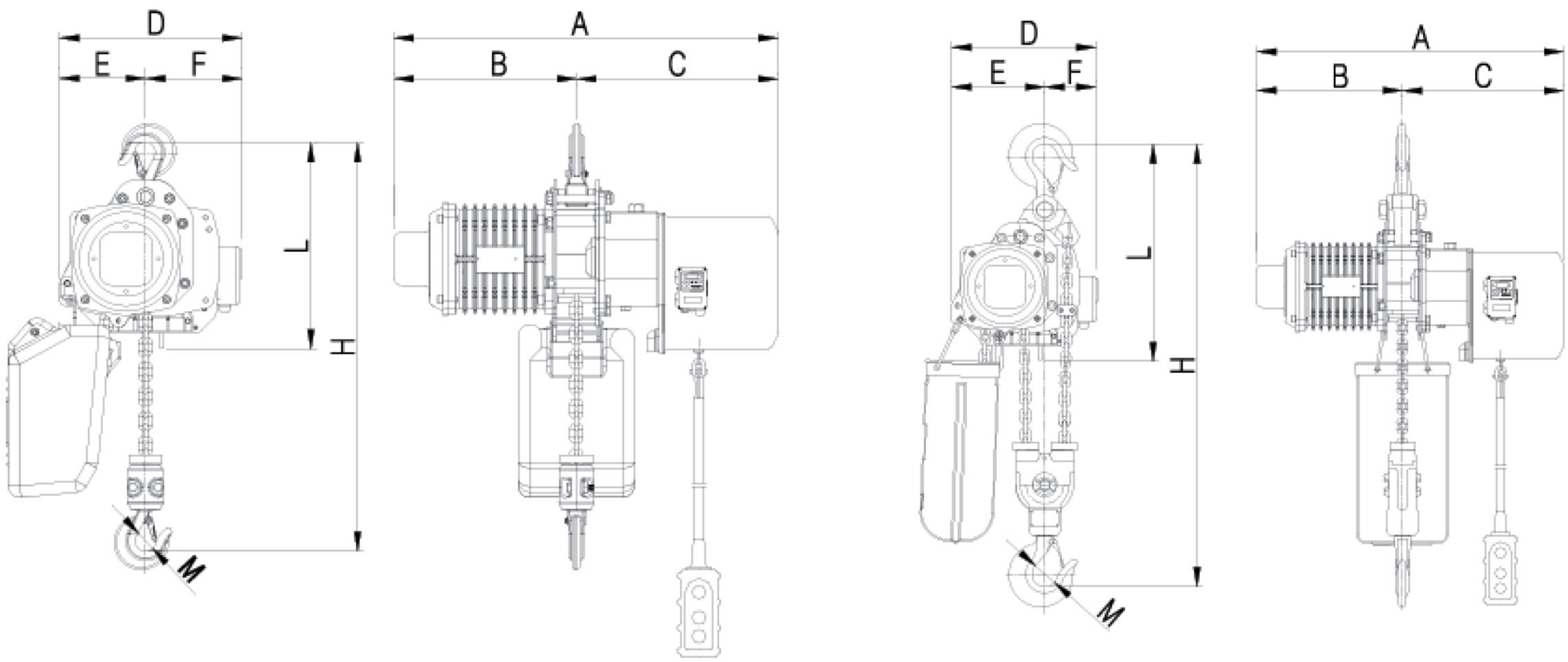

Двухскоростная/крюковая подвеска

Модель	Груз-сть (тонн)	Э.питание (Вольт)	Высота подъема (м)	Полиспаст	Скорость подъема (м/мин)	Мощность мотора лебедки (кВт)	Номинальная производ-ть (мин)	Размеры цепи (диаметр*шаг)	Вес (кг)
EDSS-0.5S	0.5	220	3	1	1.7-5.2	0.8	30	6.3x19	58
EDSS-1S	1		3	1	1.7-5.2	1.5	30	7.1x21	59
EDSS-2W	2		3	2	1.0-2.6	1.5	30	7.1x21	64

		EDSS-0.5S	EDSS-1S	EDSS-2W
H Минимальная высота помещения	A	606	606	606
	B	264	264	264
	C	342	342	342
	D	311	311	311
	E	146	146	198
	F	165	165	113
	M	34	35	53.5
	H	386	400	680
	L	378	378	482

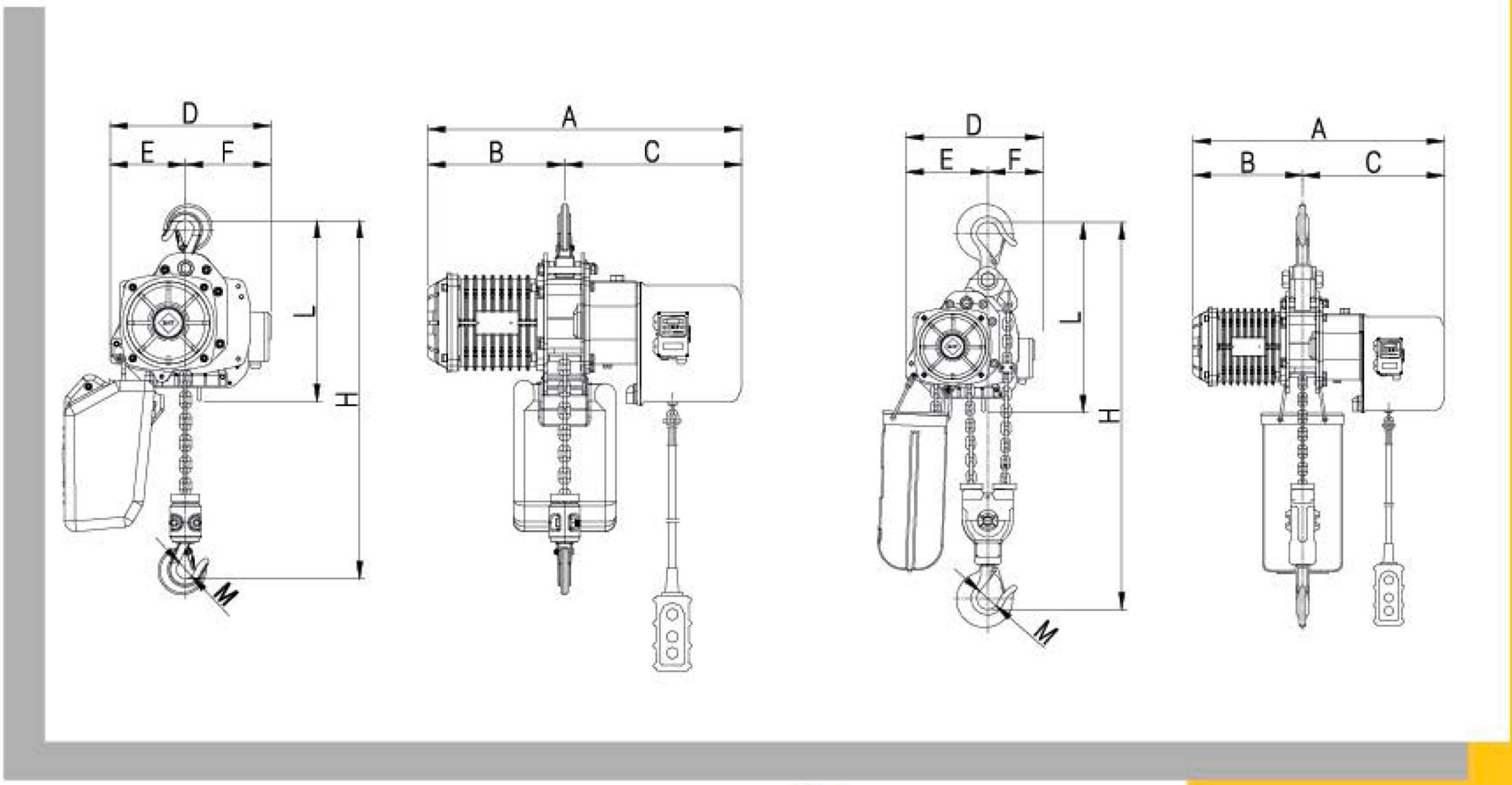

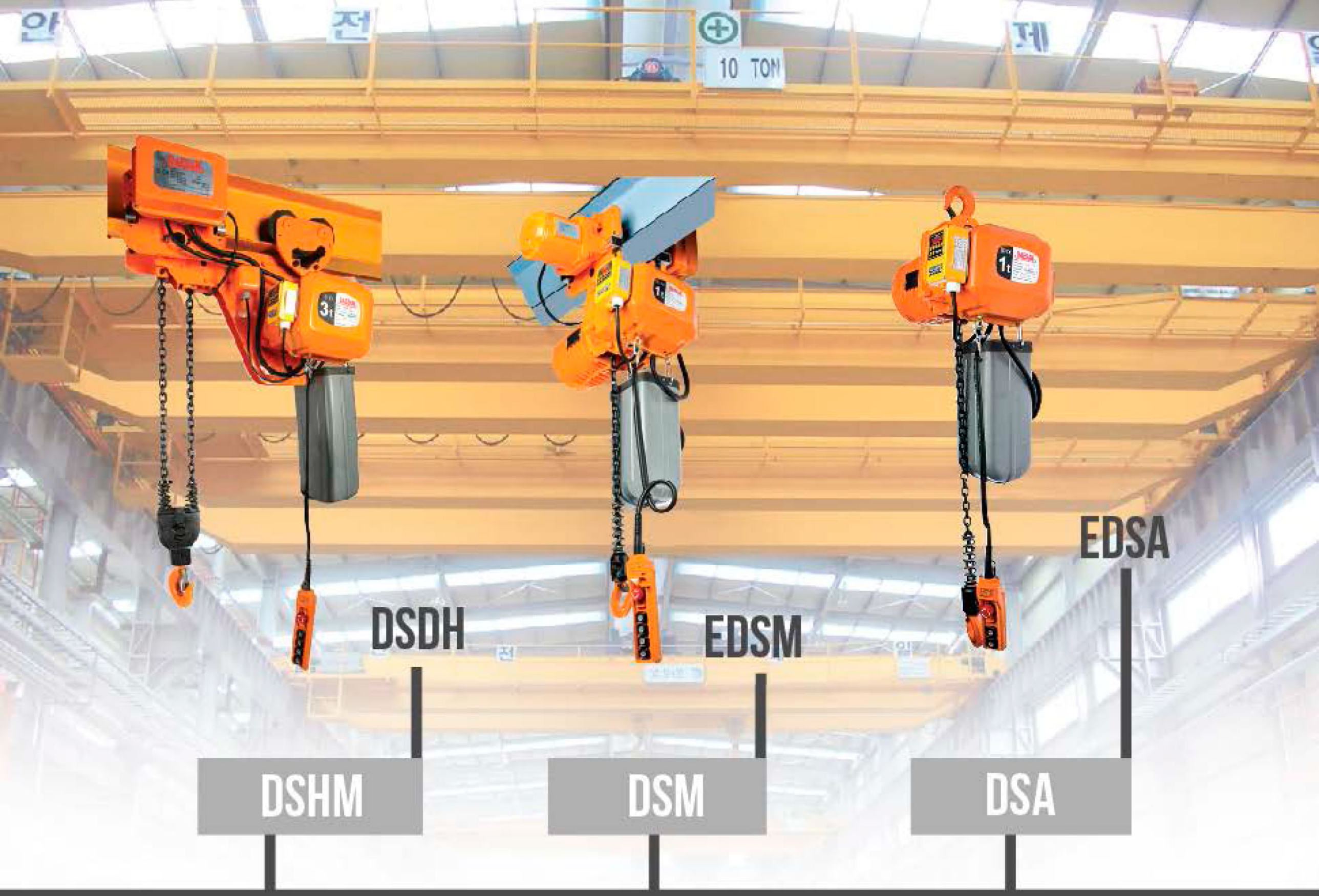

ЭЛЕКТРИЧЕСКИЕ ТАЛИ DAESAN

DSTM

EDSTM
EDSEM

DST

EDST
DSS
EDSS
EDSSE

DAESAN

ОПИСАНИЕ
И
ИНСТРУКЦИЯ

ЦЕПНОЙ БЛОК

DAESAN портативные, легкие ручные тали компактны и надежны в использованию на объектах промышленности, строительстве, на машиностроительных заводах и производстве, когда необходима точность при перемещении запчастей.

Крышки: Защитные стальные крышки могут быть легко сняты для осмотра и ремонта. Крышка колеса и крышка тормоза защищают блок от пыли и воды.

Механический тормоз подъемного механизма может удерживать полную нагрузку в любом положении.

Крюки: Все крюки из штампованной и термообработанной стали с пружинными защелками. Оба крюка вертятся на 360 градусов для более легкой установки.

Направляющая цепи: обеспечивает плавную работу грузовой цепи.

Грузоподъемные блоки: глубокие пазы точно подходят под грузоподъемную цепь. Подъемные валы поддерживаются смазанными подшипниками для плавной работы.

Подъемная цепь: электросварная цепь из легилированной стали G80 прошла термообработку для большей износостойкости и прочности. Точно подогнанная по размеру цепь идеально ложится в грузоподъемные блоки.

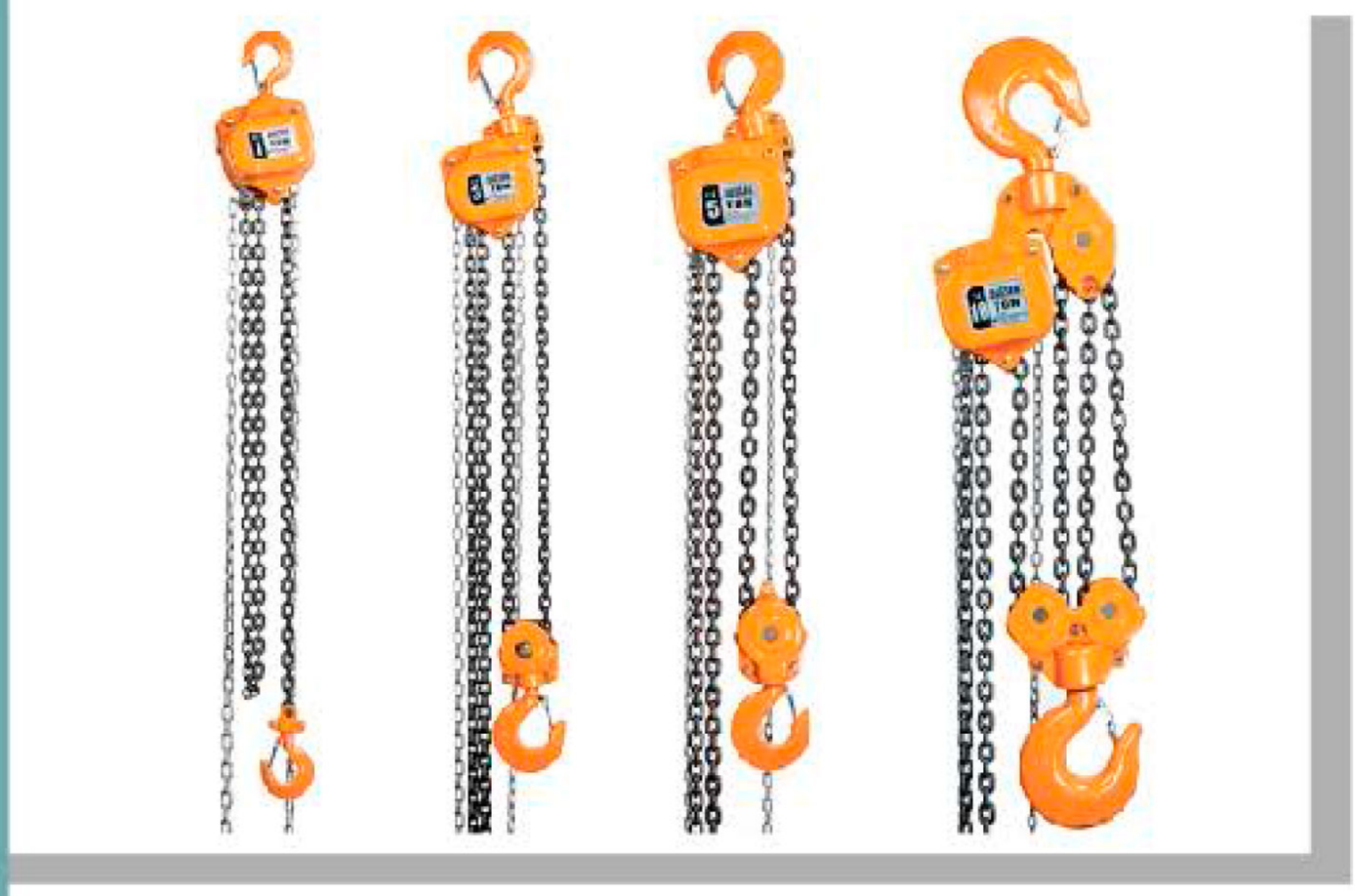

ТИП DSN

Модель	DSN0.5	DSN1	DSN1.5	DSN 2NEW	DSN2	DSN3	DSN5	DSN10	DSN15	DSN20
Грузоподъемность, тонн	0.5t	1t	1.5t	2t	2t	3t	5t	10t	15t	20t
Элекктрическая таль, №	1	1	1	2	1	2	2	4	6	8
Высота подъема, метры	2.5	2.5	2.5	3	3	3	3	3.5	3.5	3.5
Подъемная цепь, мм	6.3x19.1	6.3x19.1	7.1x21.0	6.3x19.1	7.9x23.0	7.1x21.0	9.0x27.0	9.0x27.0	9.0x27.0	9.0x27.0
Ручная цепь, мм	5.0x22.8	5.0x22.8	5.0x22.8	5.0x22.8	5.0x22.8	5.0x22.8	5.0x22.8	5.0x22.8	5.0x22.8	5.0x22.8
Вес нетто, кг	11	12	14	18	22	23	41	95	150	200
Сила натяжения, кг	24	33	34	33	34	35	39	41	41x2	41x2
Размер a	147	147	147	150	184	147	185	185	212	212
b	145	145	164	179	187	206	258	367	745	873
c	310	330	360	430	380	480	620	820	850	970

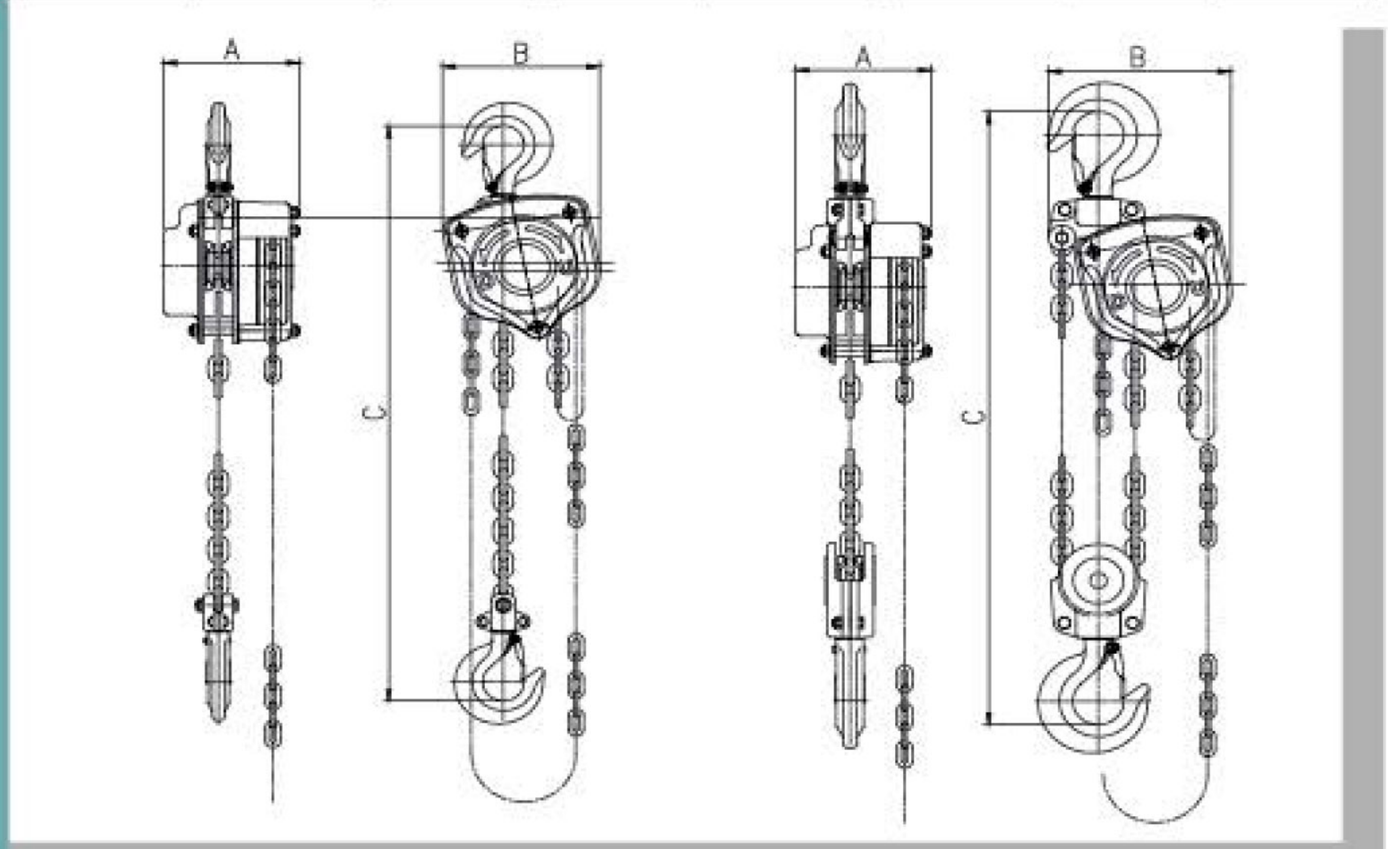

DSN Серия

D3– ТИП

Модель	D3-08	D3-15	D3-20	D3-30	D3-60
Грузоподъемность, тонн	0.75t	1.5t	2t	3t	6t
Высота подъема, метры	1.5	1.5	1.5	1.5	1.5
таль, №	1	1	1	1	2
Подъемная цепь, мм	6.3x19.1	7.1x21.0	7.9x23.0	9.0x27.0	9.0x27.0
Вес нетто, кг	9	11	12	17	27
Сила натяжения, кг	16	18	18	33	35
Размер a	160	174	174	198	198
b	128	147	147	181	248
c	295	325	350	430	590
d	260	370	370	370	370
g	26	33	38	42	46

D1– ТИП

Модель	D08	D15	D20	D30	D60	D90
Грузоподъемность, тонн	0.75t	1.5t	2t	3t	6t	9t
Высота подъема, метры	1.5	1.5	1.5	1.5	1.5	1.5
таль, №	1	1	1	1	2	4
Подъемная цепь, мм	6.3x19.1	7.1x21.0	7.9x23.0	9.0x27.0	9.0x27.0	9.0x27.0
Вес нетто, кг	9	11	12	16.3	26.7	66
Сила натяжения, кг	16	18	18	33	35	28
Размер a	147	163	163	192	192	192
b	128	147	147	181	248	356
c	295	325	350	430	590	810
d	260	370	370	370	370	370
g	26	33	38	42	46	52

Управление (тип D1): Управление тали DAESAN осуществляется с помощью 2 рычагов и ручки. Стопорный рычаг может быть включен только, если таль не под нагрузкой. Затем необходимо нажать захват, чтобы подключить грузоподъемный блок. Выберите позицию «вверх» или «вниз» на рычаге чтобы поднять или опустить груз.

Управление тали D3 осуществляется с помощью механизма свободного хода. Переключение рычага в нейтральное положение (N) позволяет переместить ненагруженный крюк в оптимальную позицию чтобы прицепить груз. (свободный ход)

Шестерни: 6-зубчатая ведущая шестерня и грузоподъемный блок с четырьмя пазами делает управление намного проще. Шестерни постоянно смазываются.

Механический тормоз подъемного механизма: тормозной механизм может удерживать полную нагрузку в любом положении. Груз не сместится назад во время переключения рычага.

Крюки: Все крюки из штампованной и термообработанной стали с пружинными защелками. Оба крюка вертятся на 360 градусов для более легкой установки.

Подъемная цепь: электросварная цепь из легилированной стали G80 прошла термообработку для большей износостойкости и прочности. Точно подогнанная по размеру цепь идеально ложится в грузоподъемные блоки.

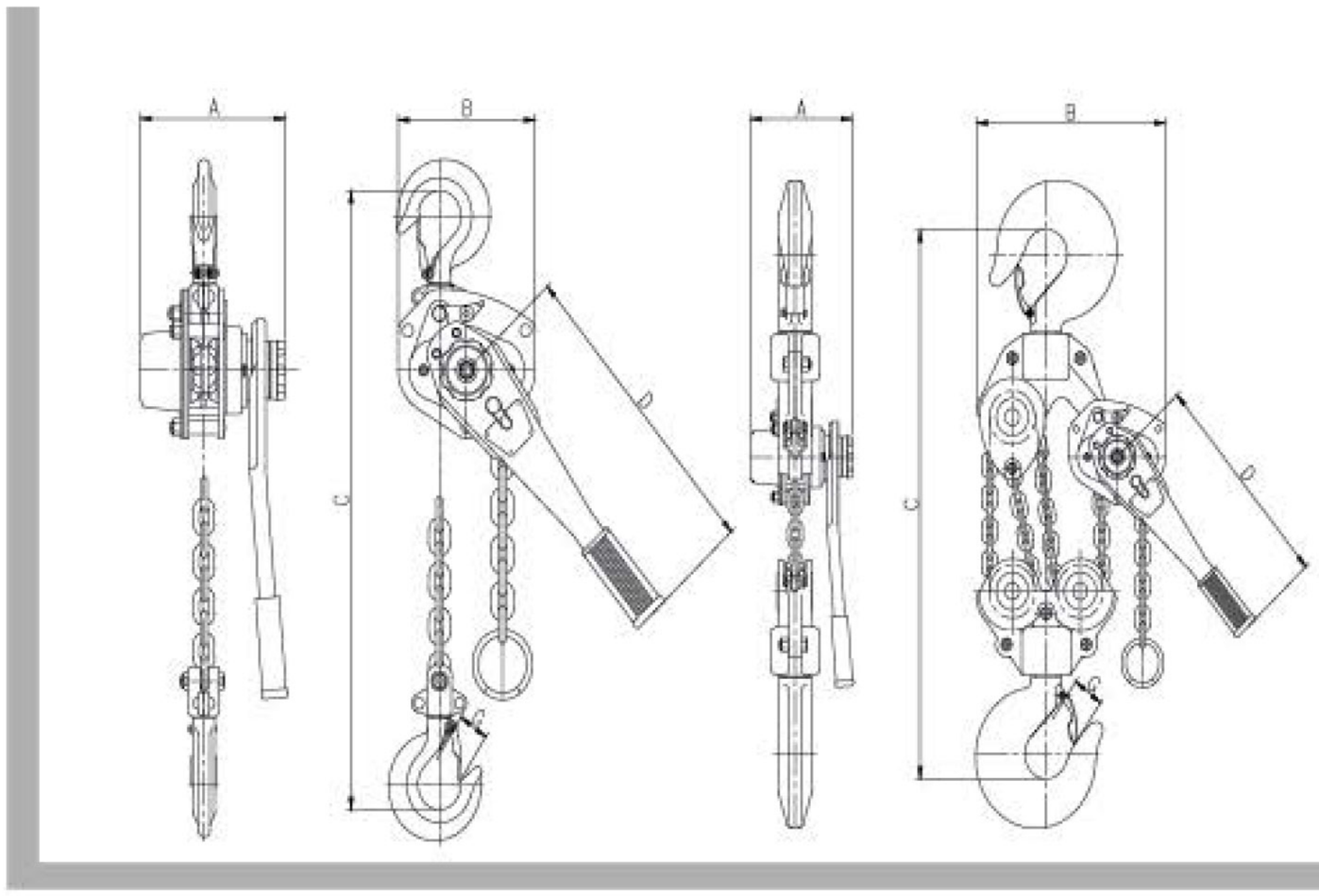

ТЕЛЕЖКИ

DAESAN простые тележки и тележки с зубчатым приводом: легко регулируются под различную ширину балок. В зубчатых колесах тележки имеются шариковые подшипники длительного срока службы для свободного управления.

Подшипники: Шариковые однорядные подшипники защищены от повреждений и смазаны для более долгого срока службы.

Колесо: Конструкция колес позволяет работать на балках конусного или плоского типа с большим сроком службы.

Обух для подвески: Шарнирная опора центрального привода позволяет распределить груз на все колеса равномерно.

Кожух цепной передачи: оснащена шестеренчатой тележкой с грузоподъемностью от 20 тонн для лучшей защиты.

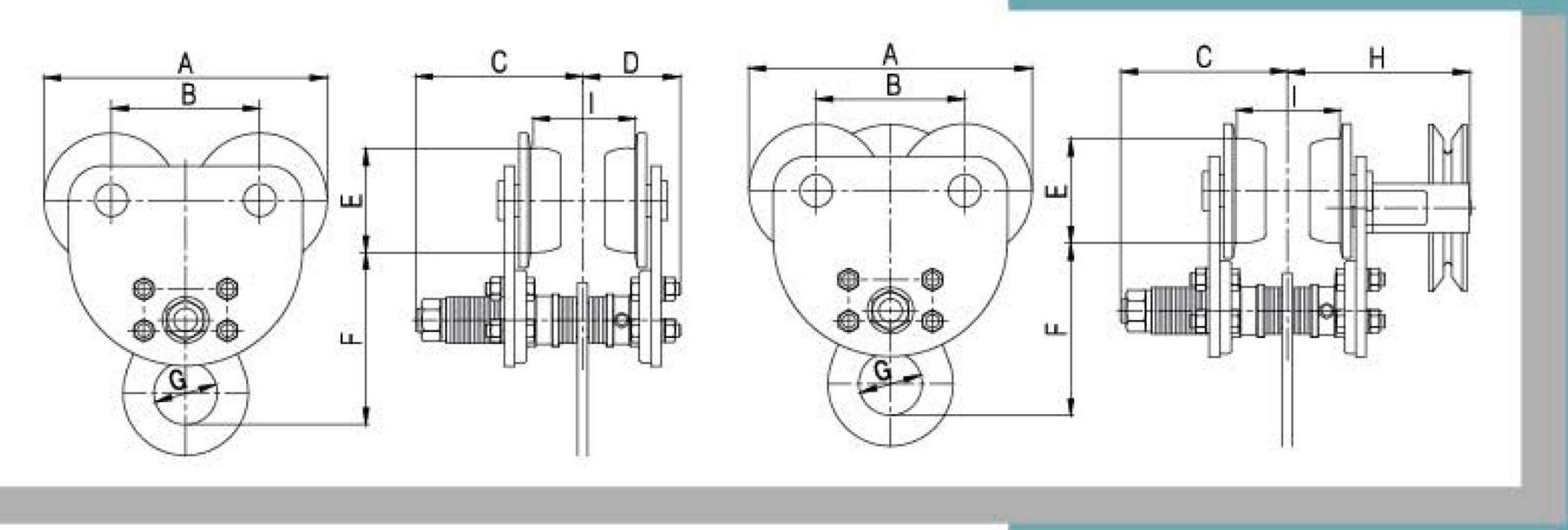

ТИП DP, DG

*I: ширина балки

РАЗМЕРЫ

грузопод-ность	ручная	с зубчатым приводом	A	B	C	D	E	F	G	H	I
1/2t	DP05	n/a	174	90	142.5	76	55	129.5	45	N/A	75-125
1t	DP1	DG1	233	122	142.5	76	80	128	45	164	75-125
2t	DP2	DG2	271	142	160	93	100	165	60	176	100-150
3t	DP3	DG3	312	163	168.5	100.5	113	190	67	183	100-150
5t	DP5	DG5	352	183	184.5	115	125	230	77	198.5	125-175
10t	DP10	DG10	352	183	249	126	125	253.5	70	199.5	125-200
20t	n/a	DG20	1131	712	291.5	n/a	150	434	122	291.5	175-200
30t	n/a	DG30	1312	776	302	n/a	154	457.5	122	302	175-200
40t	n/a	DG40	1312	776	302	n/a	154	457.5	122	302	175-200

*C,D,H – для минимальной ширины балки. Значения изменяются в соответствии с увеличением ширины балки.

РУЧНЫЕ ЛЕБЕДКИ

DAESAN ручная лебедка, которая используется вместе со стальным тросом.

- Может использоваться для поднятия и перемещения груза на большие расстояния в зависимости от длины троса.
- Могут быть использованы в различных комбинациях, являются идеальным решением для профессиональной деятельности.
- Небольшой вес-быстрая установка.
- Нет ограничений длины кабеля.
- Простой в управлении, легкий, устойчивый, мощный.
- Оттягивающий ролик увеличивает грузоподъемность.

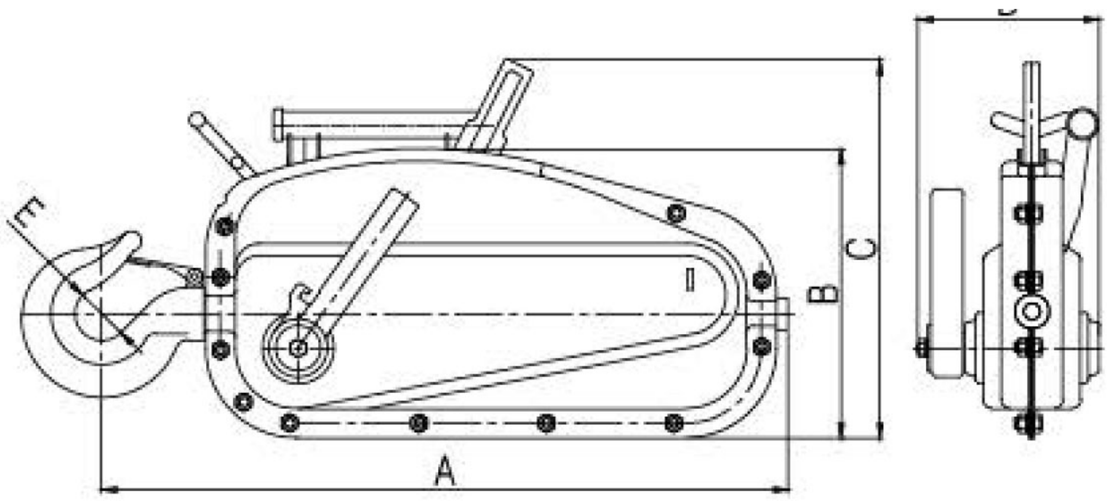

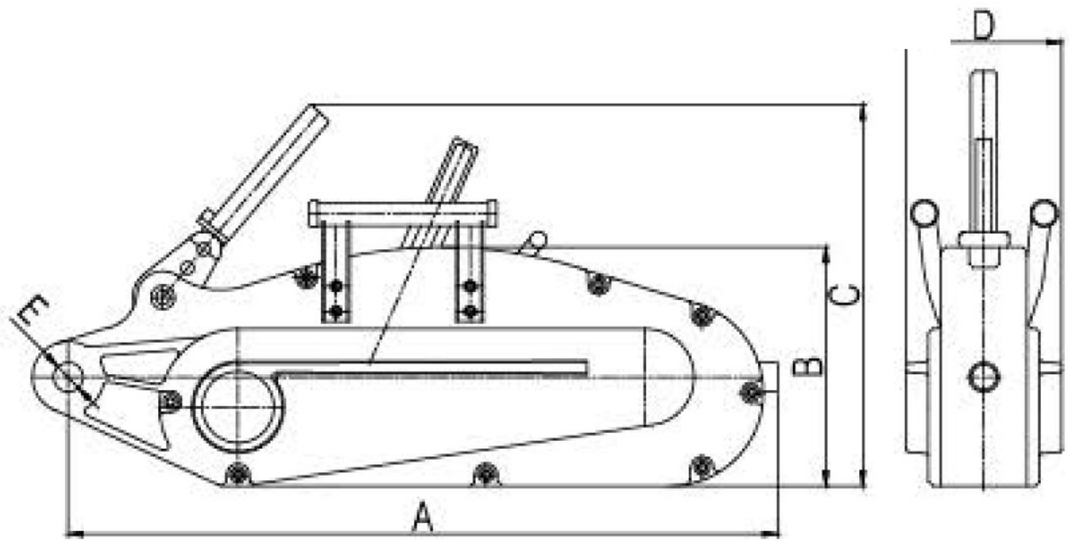

СПЕЦИФИКАЦИЯ ТИПА DW

Модель	DW15	DW35
Грузоподъемность, тонн	1.6t	3.2t
Диаметр троса, мм	IWRC 11.6	IWRC 16.0
Корпус холоднокатанная сталь	SPC	AL casting
Скорость передачи, м/мин	3	3
Грузоподъемность, тонн	2.5t	5t
Макс. тестовая грузоподъемность, тонн	3t	6t
Разрывное натяжение троса, тонн	9.68	17.2
Предохранительное устройство	крюки	пальцы
Габаритные размеры, ш*д*в	62x30x15	72x32x14
Длина ручки, мм	1050	1210
Вес нетто без троса, кг	22	33

РАЗМЕРЫ

	DW15	DW35
A	556	675
B	235	228
C	350	343
D	147	148
E	43	28.5

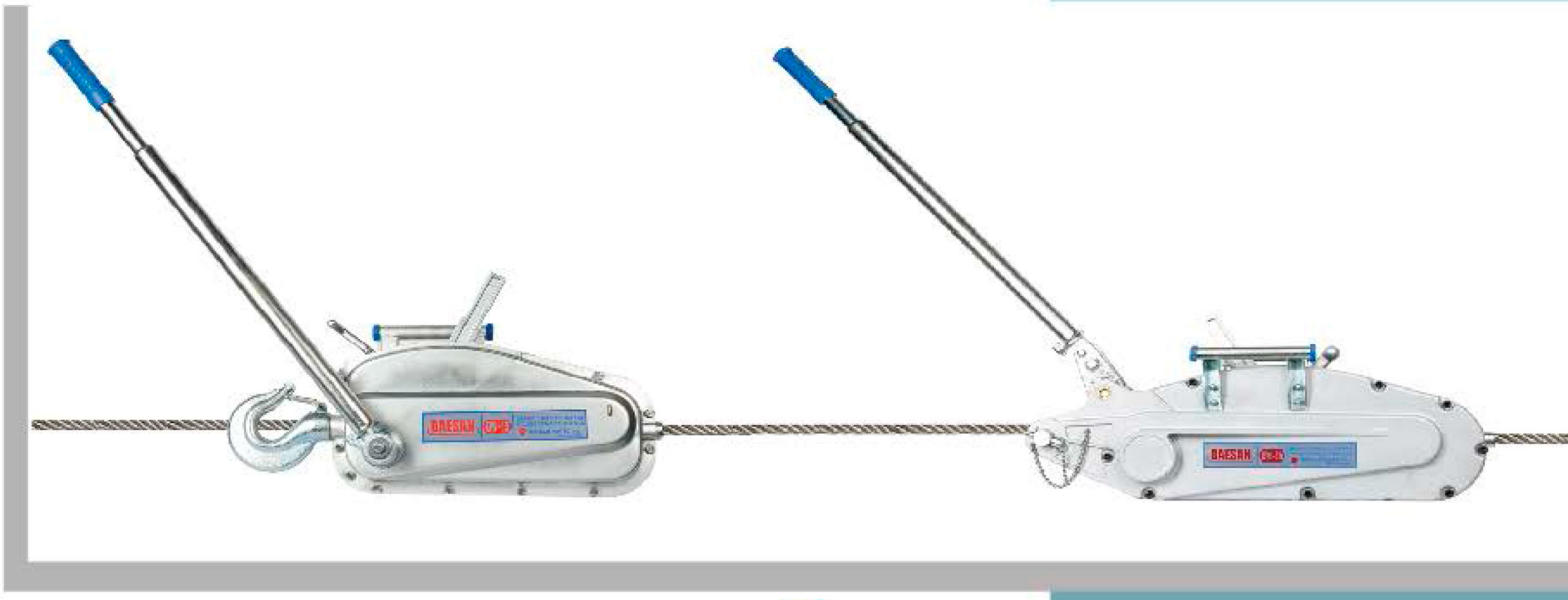

Lift your confidence
www.daesaninotec.com
DAESAN